PO I 2 PV 600V DC/ 6,25kA
PO I 3 PV 600V DC/ 12,5kA
PO I 3 PV 800V DC/ 12,5kA
PO I 3 PV 1000V DC/ 12,5kA
PO I 5 PV 1000V DC/ 12,5kA
PO I 5 PV 1000V DC/ 12,5kA 2-okr.



- Na ochranu jednosmerných obvodov fotovoltaických systémov s prevádzkovým napätím do 1000 V DC
- Prepäťová ochrana so zvýšenou odolnosťou proti poruchám izolácie voči zemi
- Výmenné ochranné moduly
- Optická signalizácia poruchy
- Diaľková signalizácia poruchy (vyhotovenie R)
- Výmenné moduly otočiteľné o 180°

ROZMERY

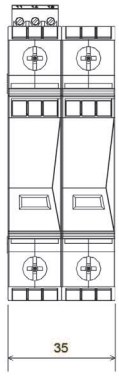

PO I 2 PV 600V DC

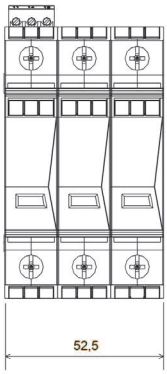

PO I 3 PV 600V DC
PO I 3 PV 800V DC
PO I 3 PV 1000V DC

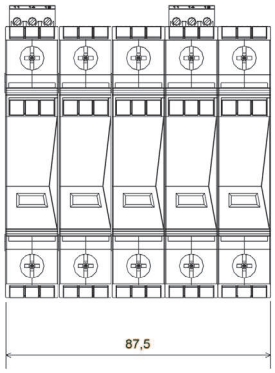

PO I 5 PV 1000V DC
PO I 5 PV 1000V DC 2-okr.

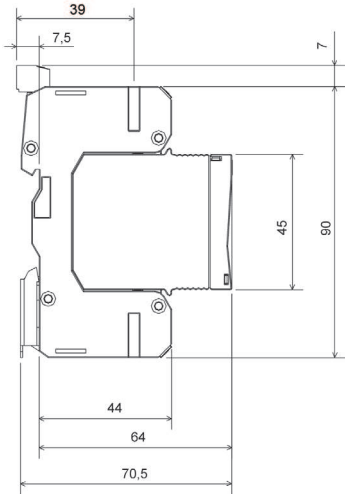

SCHÉMA ZAPOJENIA

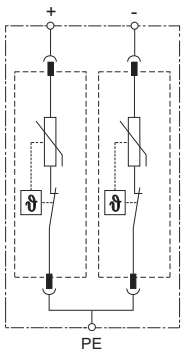

PO I 2 PV 600V DC

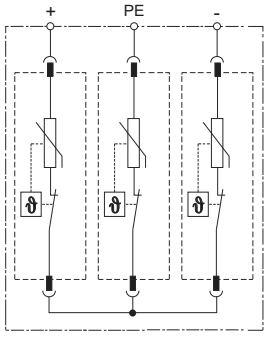

PO I 3 PV 600V DC
PO I 3 PV 800V DC
PO I 3 PV 1000V DC

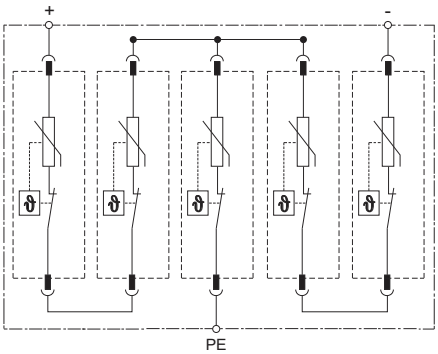

PO I 5 PV 1000V DC

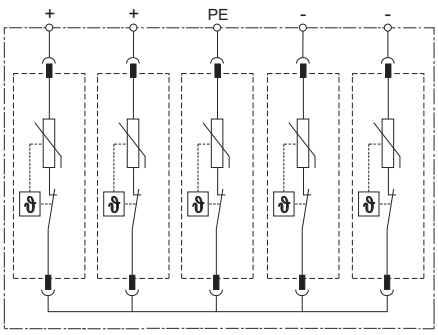

PO I 5 PV 1000V DC 2-okr.

ZÁKLADNÉ VYHOTOVENIE

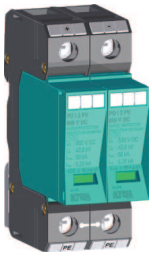

PO I 2 PV 600V DC

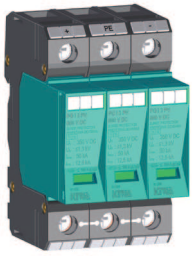

PO I 3 PV 600V DC
PO I 3 PV 800V DC
PO I 3 PV 1000V DC



PO I 5 PV 1000V DC
PO I 5 PV 1000V DC 2-okr.

Stavy signalizácie

zelená = OK

červená = mimo funkcie,
nutná okamžitá výmena

R VYHOTOVENIE

Možnosť vyhotovení s diaľkovou signalizáciou (R)
pre identifikáciu stavu prepäťovej ochrany

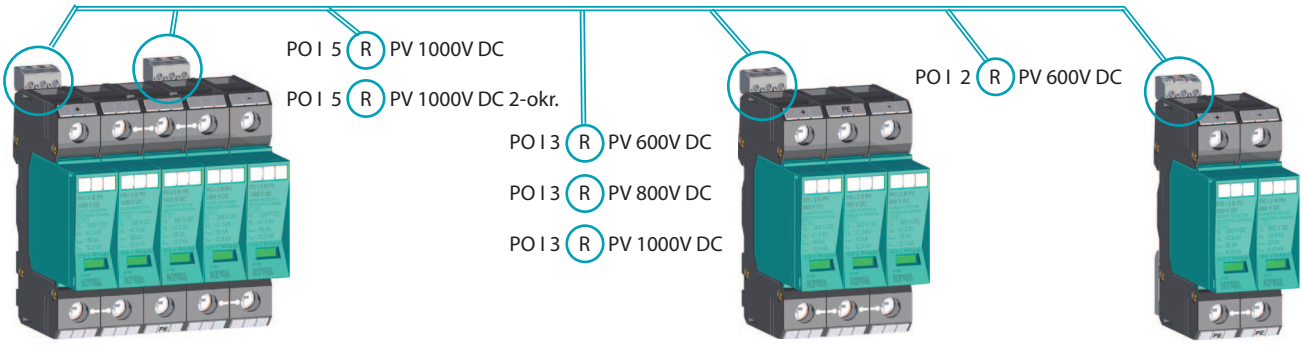

MONTÁŽ

- Montáž na DIN lištu
- Značenie prívodov systémom vymeniteľných štítkov Dekafix
- Možnosť otočenia ochranného modulu o 180°

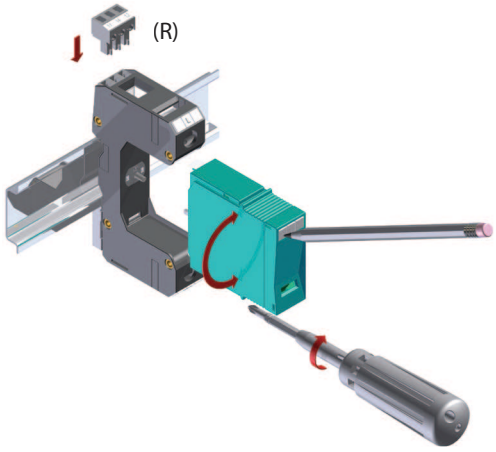

TECHNICKÉ PARAMETRE

TYP		PO I 2 PV 600V DC	PO I 3 PV 600V DC	PO I 3 PV 800V DC	PO I 3 PV 1000V DC	PO I 5 PV 1000V DC	PO I 5 PV 1000V DC 2-okr.
Počet pólov		2	3	3	3	5	5
Maximálne pracovné napätie T1 T2	U_{CPV}	600 V DC	600 V DC	800 V DC	1000 V DC	1000 V DC	1000 V DC
Napäťová ochranná hladina pri I_n T1 T2	U_p						
	L+/L-	≤5,2 kV	≤3,6 kV	≤3,2 kV	≤4,2 kV	≤7,2 kV	≤4,2 kV
	L+L-/PE	≤2,6 kV	≤3,6 kV	≤3,2 kV	≤4,2 kV	≤5,4 kV	≤4,2 kV
Doba odozvy	t_A						
	L+/L-	<25 ns					
	L+L-/PE	<25 ns					
Impulzný prúd (10/350)	I_{imp}						
	L+/L-	6,25 kA	12,5 kA				
	L+L-/PE	6,25 kA	12,5 kA	6,25 kA	6,25 kA	12,5 kA	6,25 kA
Menovitý výbojový prúd (8/20)	I_n	30 kA					
Max. výbojový prúd (8/20)	I_{max}	50 kA					
Predpokladaný skratový prúd napájacieho zdroja	I_p	25 kA_{ef}					
Predistenie gL/gG		≤160 A					
Zvyškový prúd	I_{PE}	<1 µA					
Signalizačný prepínací kontakt		M3/0.25 Nm, □max. 0,2 ... 1,5 mm^2, max. 250 V AC/1A					
Indikácia činnosti TOZ (tepelné odpojovacie zariadenie)		zelená (OK)/červená (OUT)					
Min. ... max. uťahovací moment		2 ... 3 Nm					
Prierez pripojovacích vodičov	- drôt	4 ... 35 mm^2					
	- lanko	4 ... 25 mm^2					
Rozsah prevádzkových teplôt		- 40 ... +70 °C					
Krytie		IP 20					
Rozmery (mm) / R verzie (mm)		90 x 64 x 35 / 97 x 64 x 35	90 x 64 x 52,5 / 97 x 64 x 52,5			90 x 64 x 87,5 / 97 x 64 x 87,5	
Montáž na profilovú DIN lištu		35 x 7,5 mm					
Klasifikácia STN EN 61643-11 IEC 61643-1 VDE 0675-06		typ 1 T1 + typ 2 T2 trieda I + trieda II trieda B + trieda C					

ŠPECIFIKÁCIA VÝROBKU

PO I 3 | R | PV | 1000VDC/12,5kA

- 1000VDC/12,5kA → U_{CPV} / I_{imp}
- PV → PV - fotovoltaika
- R → R - diaľková signalizácia
- PO I 3 → typ PO

TYP	Obj. číslo
PO I 2 PV 600V DC/6,25kA	81.216
PO I 2 R PV 600V DC/6,25kA	81.217
PO I 0 PV 600V DC/6,25kA	81.218
PO I 3 PV 600V DC/12,5kA	81.058
PO I 3 R PV 600V DC /12,5kA	81.059
PO I 0 PV 600V DC/12,5kA	81.071
PO I 3 PV 800V DC/12,5kA	81.266
PO I 3 R PV 800V DC/12,5kA	81.267
PO I 0 PV 800V DC/12,5kA	81.077

TYP	Obj. číslo
PO I 3 PV 1000V DC/12,5kA	81.183
PO I 3 R PV 1000V DC/12,5kA	81.184
PO I 0 PV 1000V DC/12,5kA	81.185
PO I 5 PV 1000V DC/12,5kA	81.062
PO I 5 R PV 1000V DC/12,5kA	81.063
PO I 0 PV 1000V DC/12,5kA	81.057
PO I 5 PV 1000V DC/12,5kA 2-okr.	81.220
PO I 5 R PV 1000V DC/12,5kA 2-okr.	81.221
PO I 0 PV 1000V DC/12,5kA 2-okr.	81.222