DE Montageanleitung | FR Instructions de montage | PL Instrukcja montażowa | ES Instrucciones de montaje

GB Assembly Instructions | IT Instruzione di montaggio | NL Montage-instructies | RU Монтажная инструкция

Original mounting instruction MACSY-06 03/2014 Rev.1
Production Lahr Technische Änderungen vorbehalten

ARTIKEL-Nr.	990 320 810	990 320 811	990 320 812	990 320 813	990 320 845	990 320 846	990 320 849	990 320 850	990 320 851	990 320 852
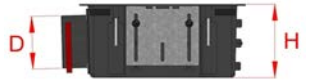	H85 / D75	H85 / D75	H115 / D75	H115 / D75	H115 / D90	H115 / D90	H140 / D75	H140 / D75	H140 / D90	H140 / D90
				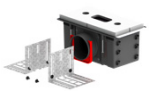	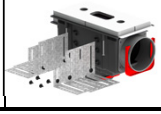	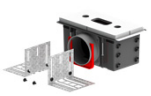	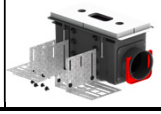		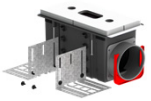	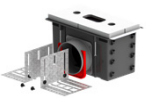
V1 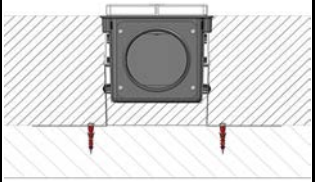	✗	✗	✓	✓	✓	✓	✓	✓	✓	✓
V2 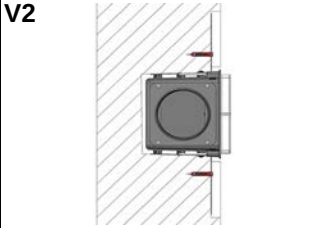	✓	✓	✓	✓	✓	✓	✓	✓	✓	✓
V3 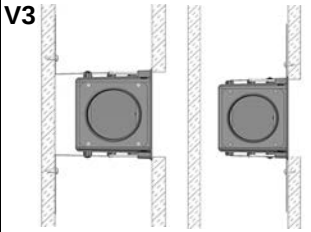	✓	✓	✓	✓	✓	✓	✓	✓	✓	✓
V4 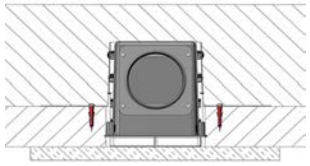	✗	✗	✗	✗	✗	✗	✓	✓	✓	✓
V5 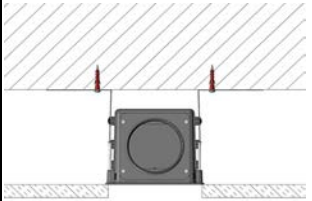	✓	✓	✓	✓	✓	✓	✓	✓	✓	✓

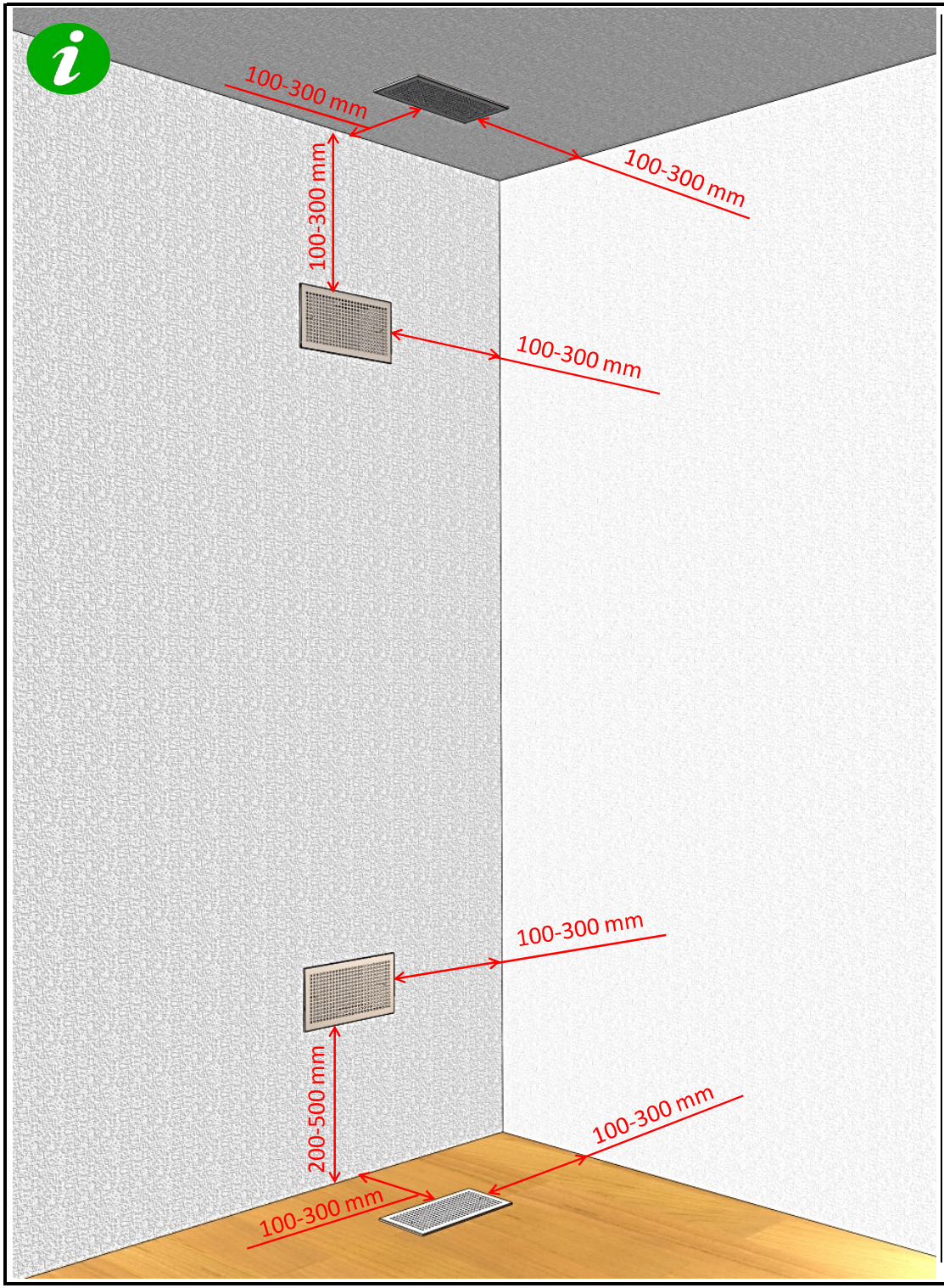
100-300 mm
100-300 mm
100-300 mm
100-300 mm
100-300 mm
200-500 mm
100-300 mm
100-300 mm

V1

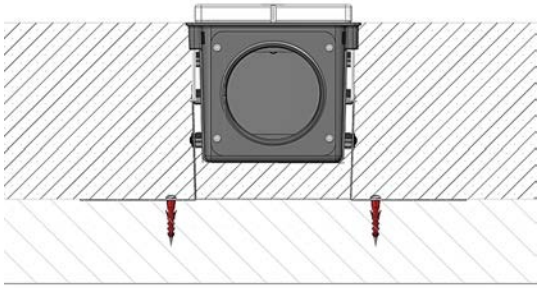

1

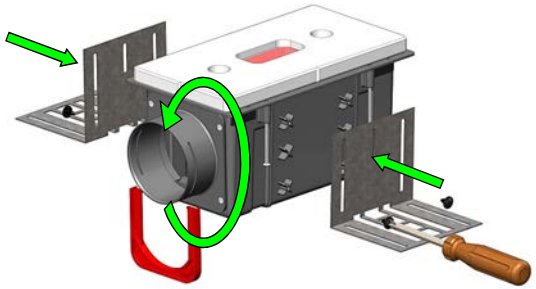

2

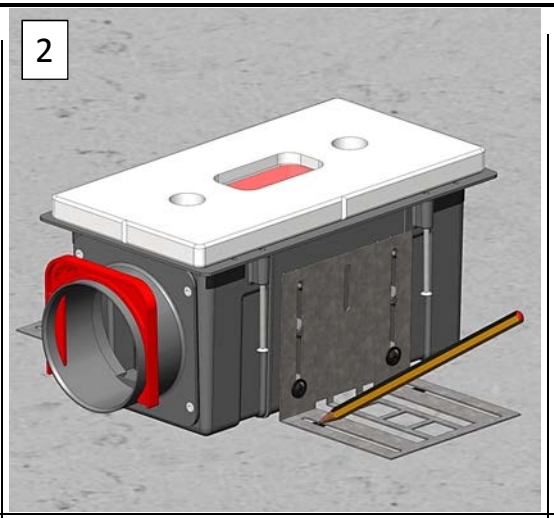

3

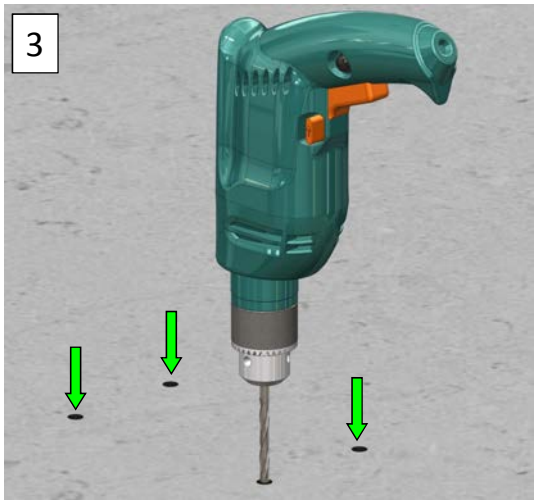

4

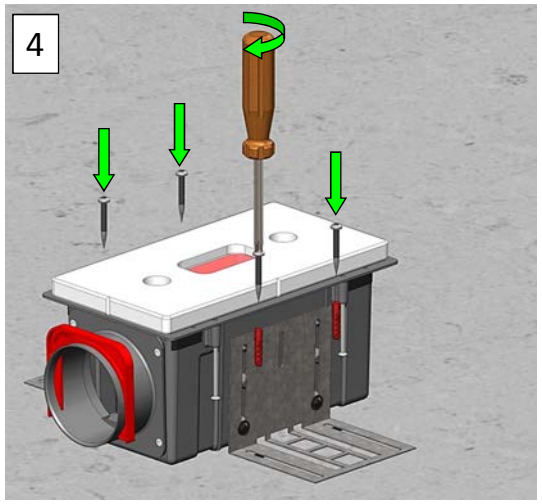

5

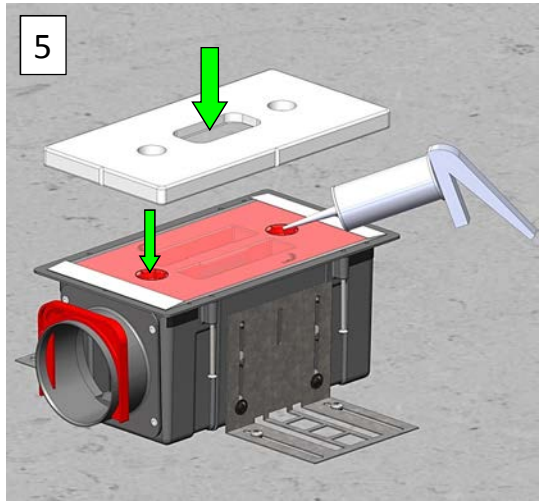

6

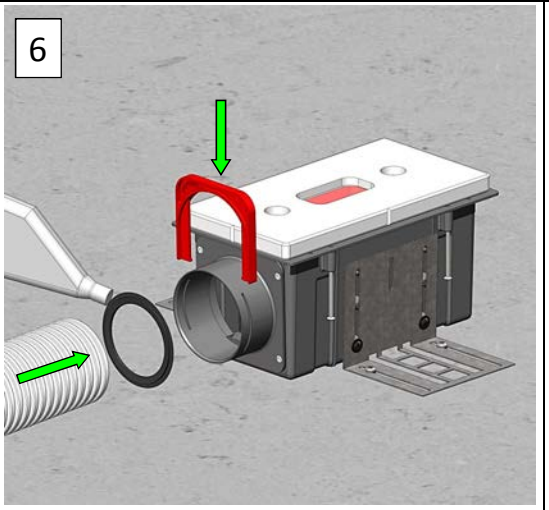

i

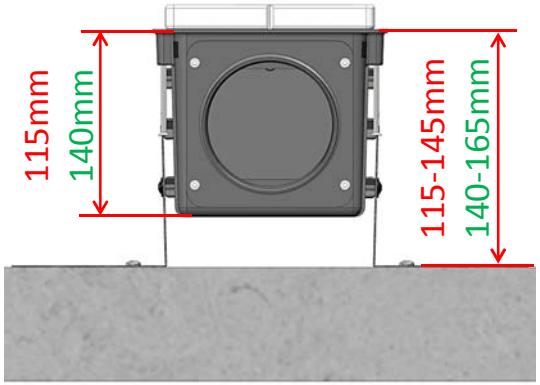

i

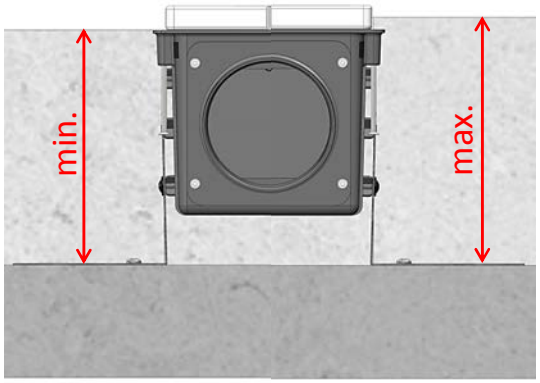

i

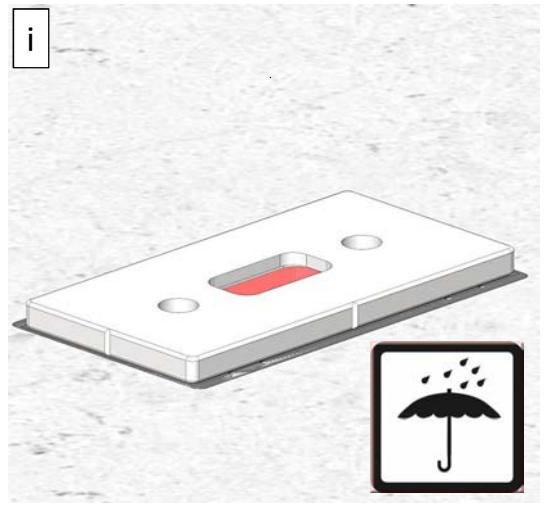

V2

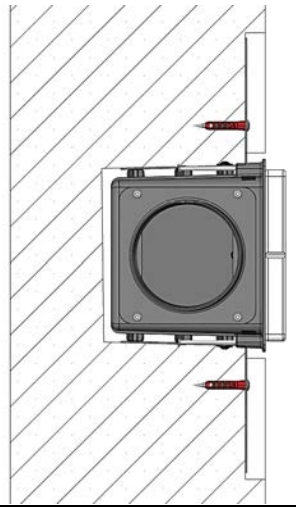

1

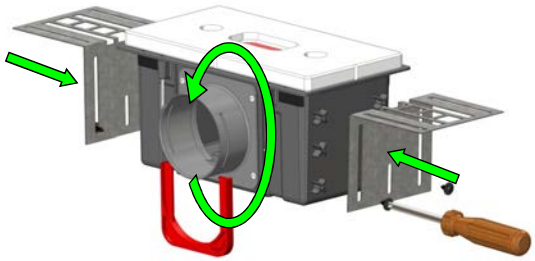

i

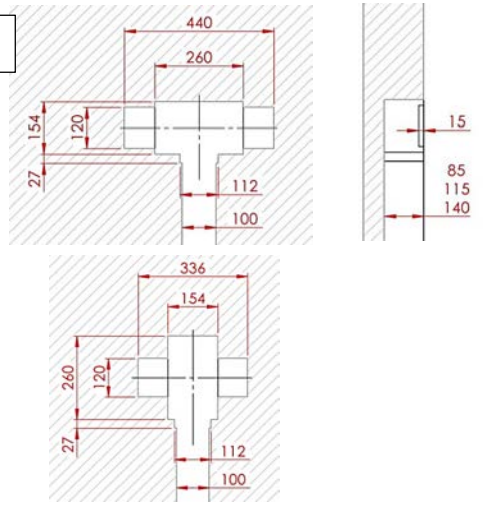
440
260
154
120
27
112
100
15
85
115
140
336
154
260
120
27
112
100

2

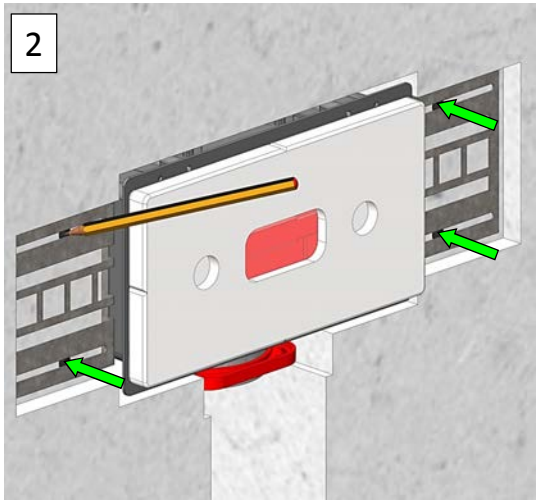

3

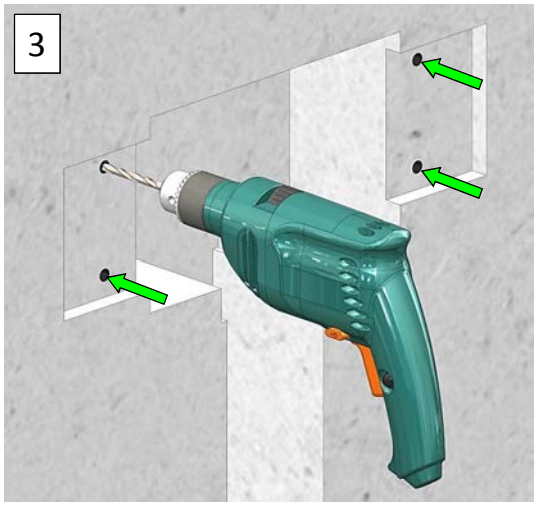

4

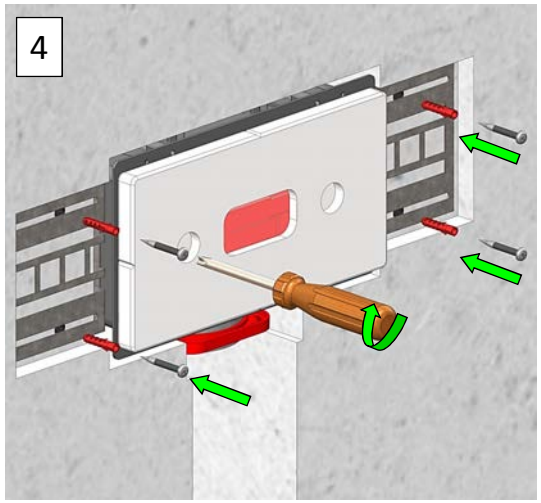

5

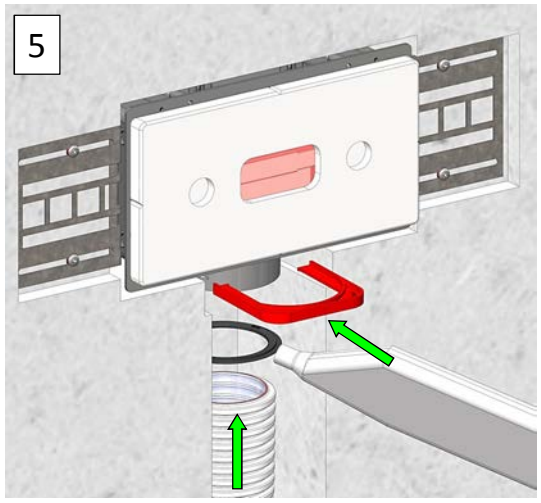

6

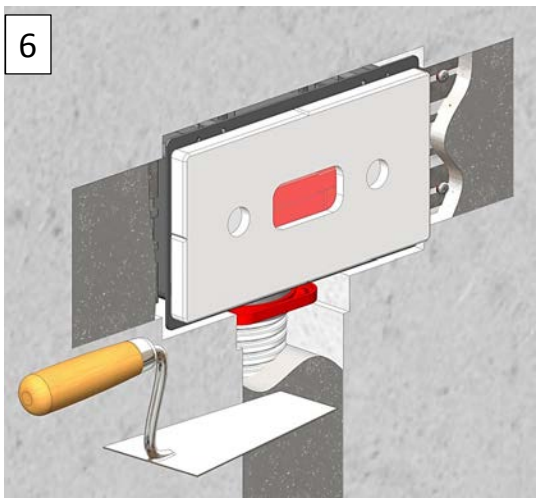

7

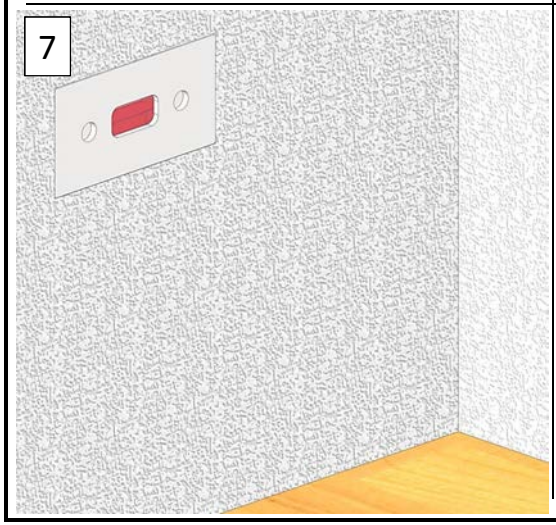

V3

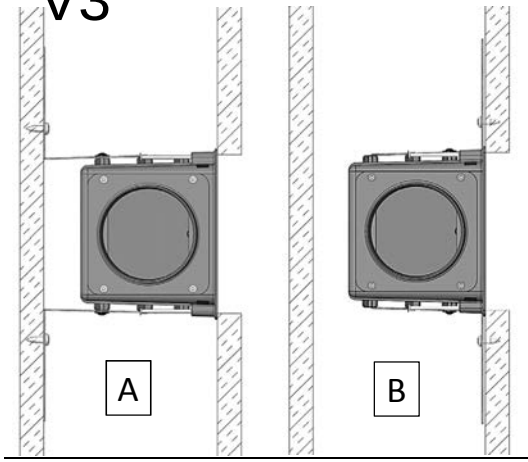

1

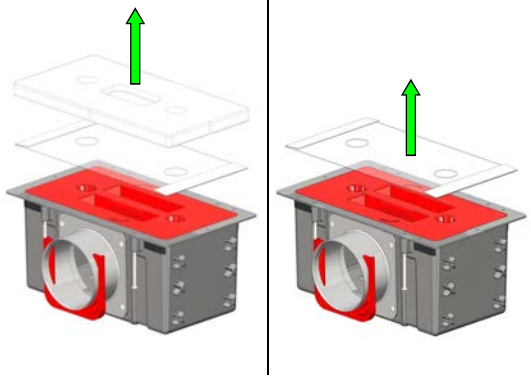

A2

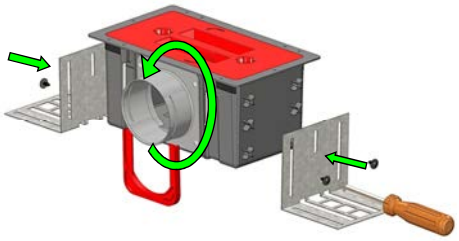

B2



A3

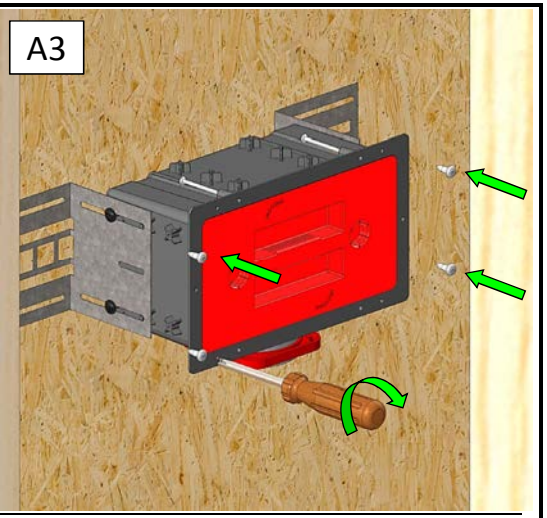

A4



A5

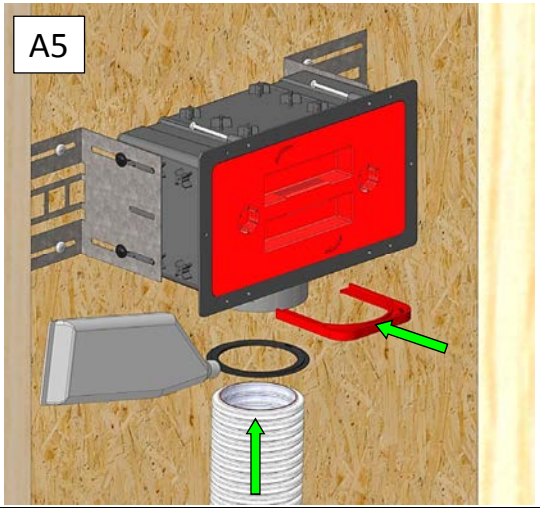

A6.1

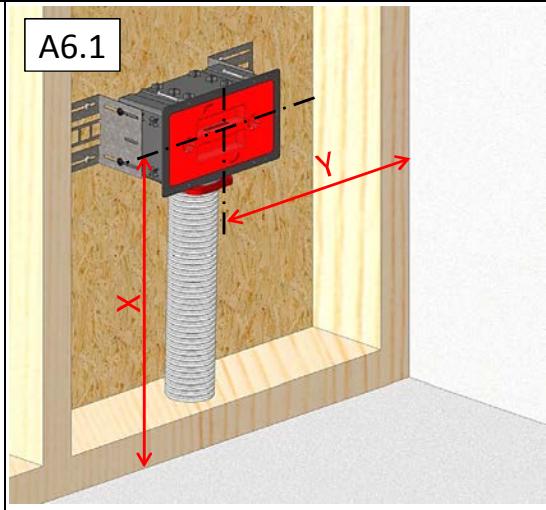

A6.2

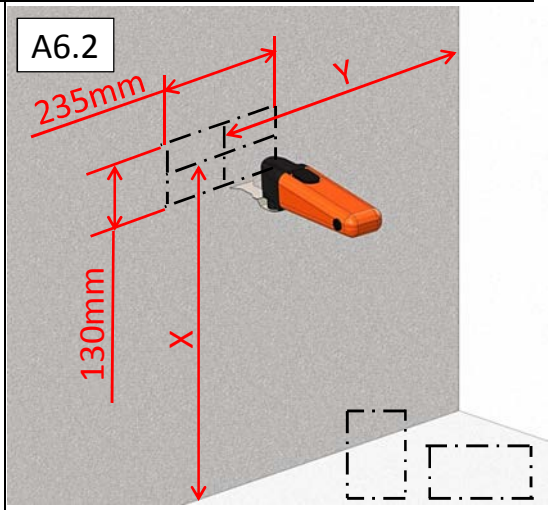

B3

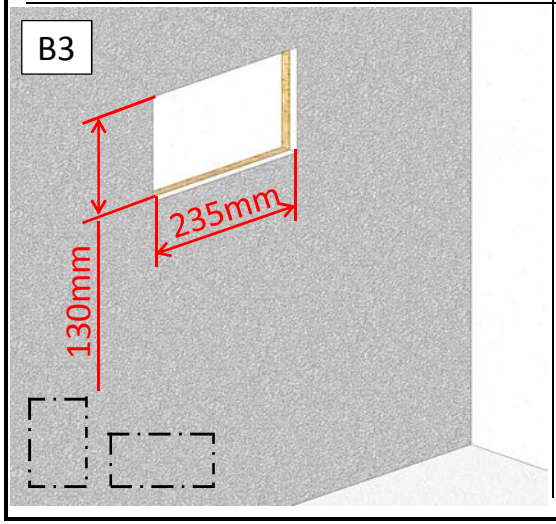

B4

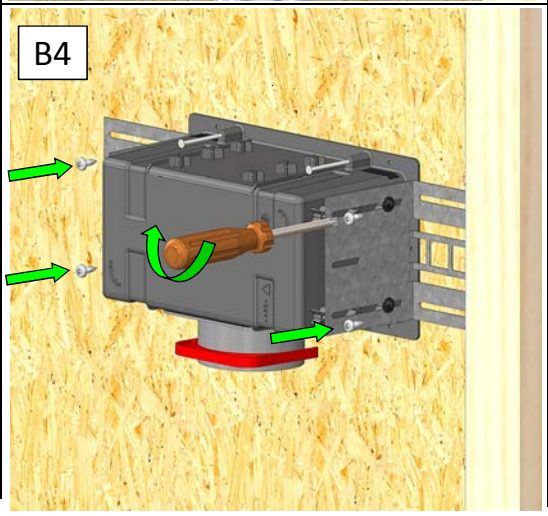

B5

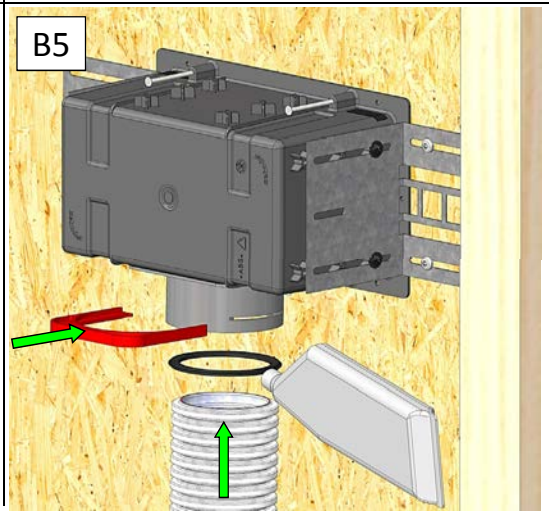

A7
B6

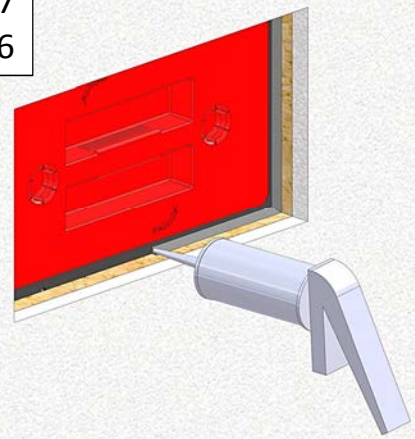

V4

A

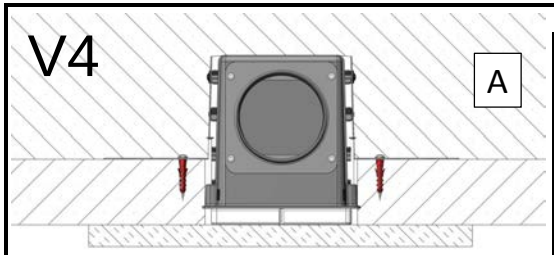

B

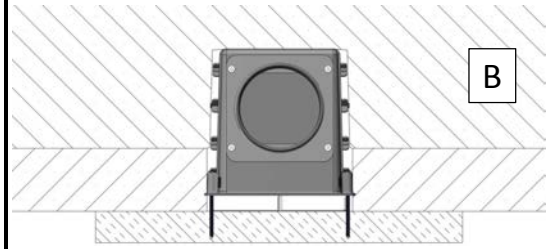

A1

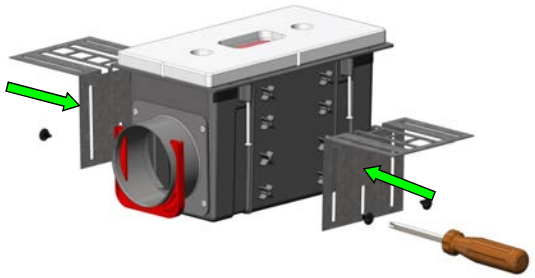

A2

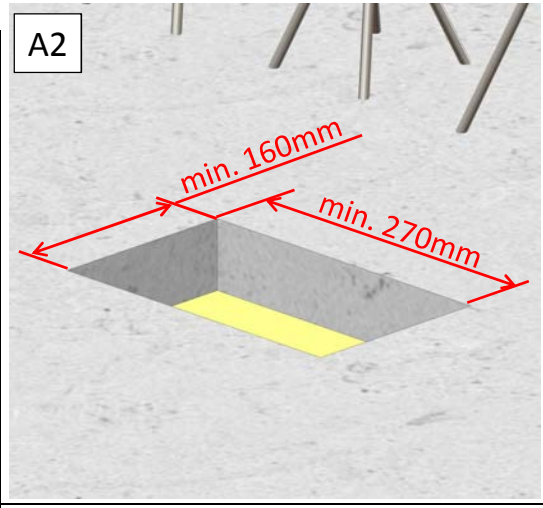

A3

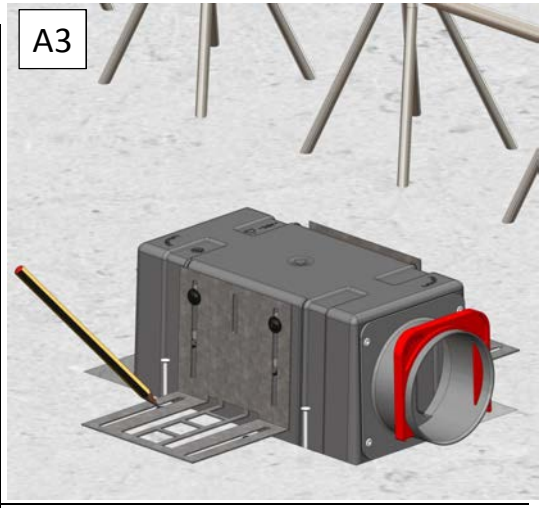

A4

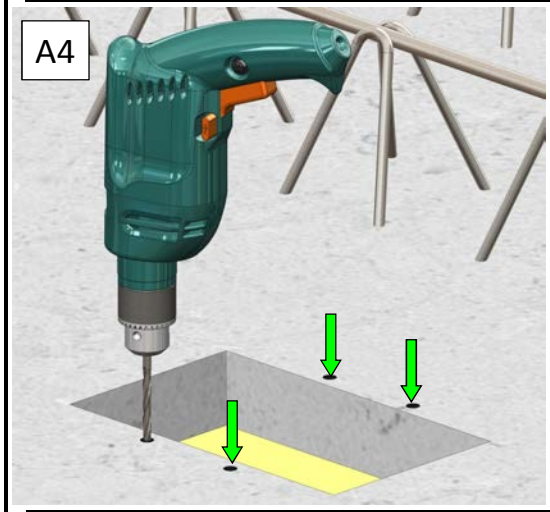

A5

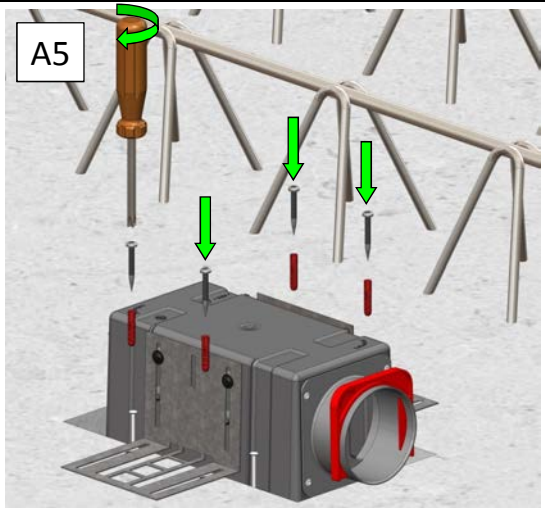

A6

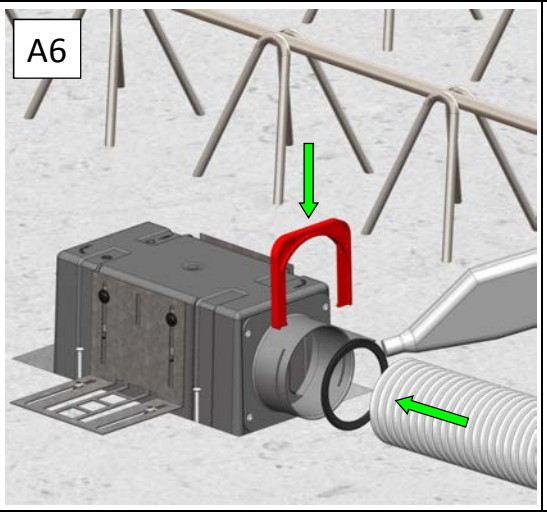

B1

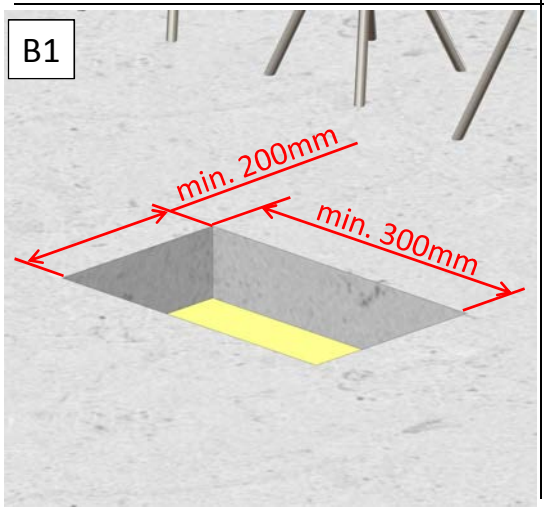

B2

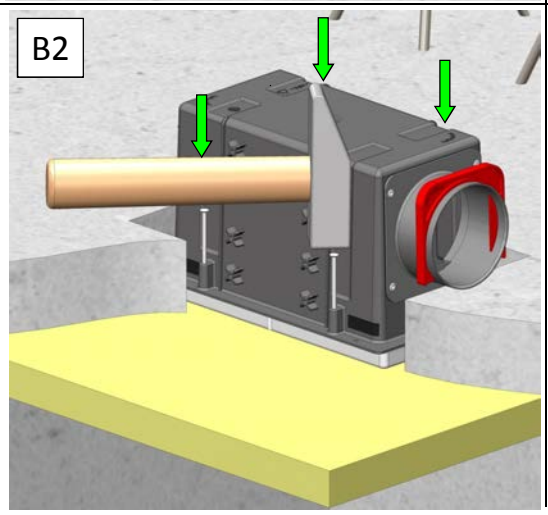

B3

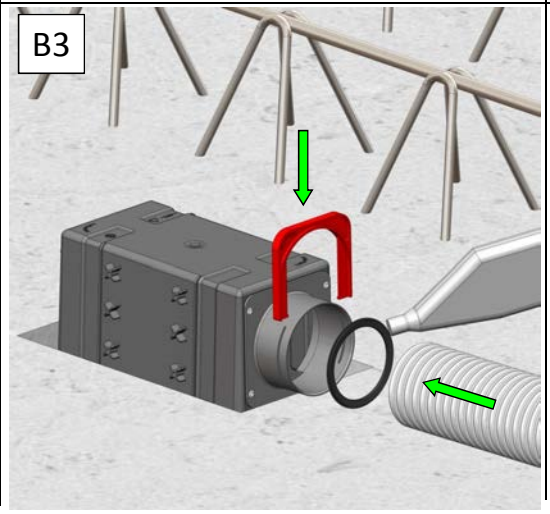

B i

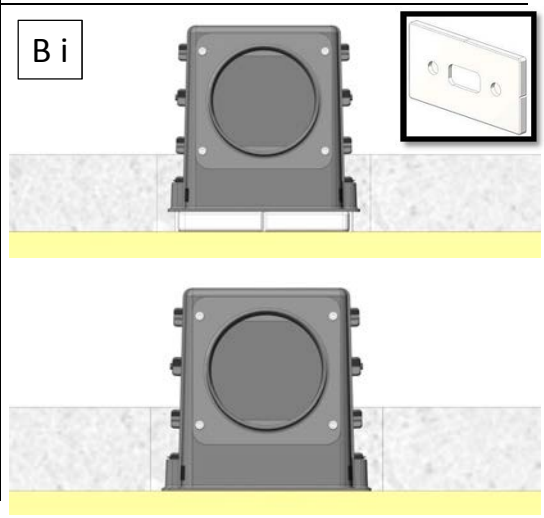

V5

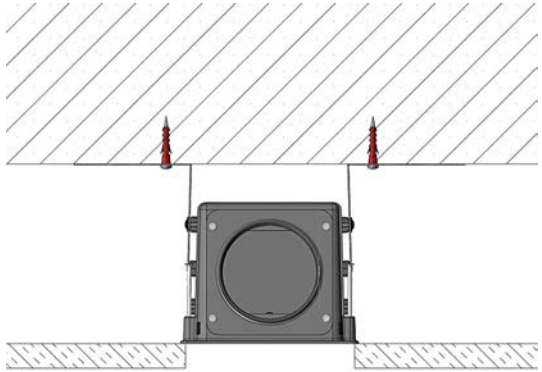

1

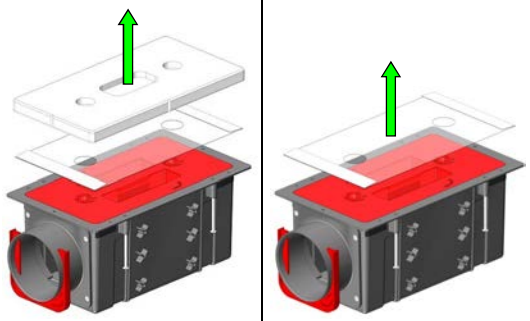

2

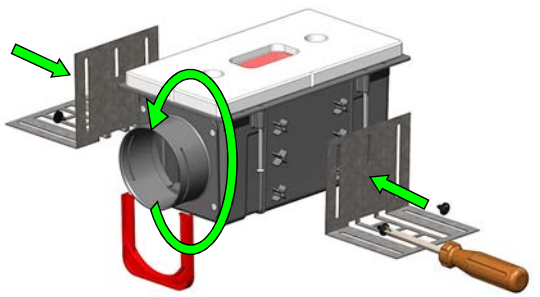

3

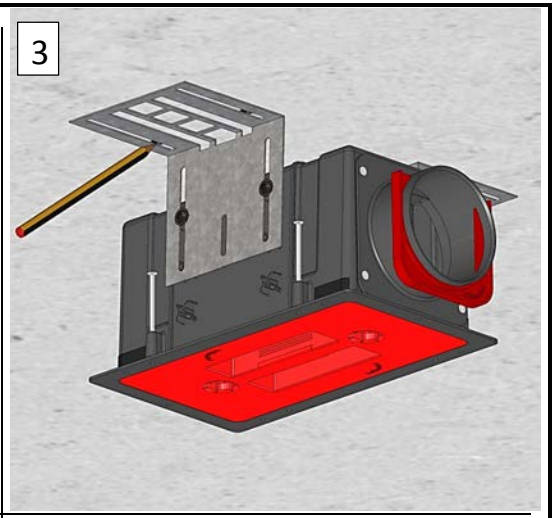

4

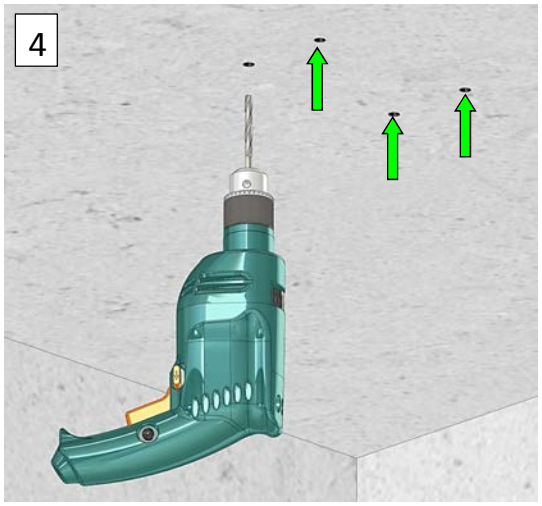

5

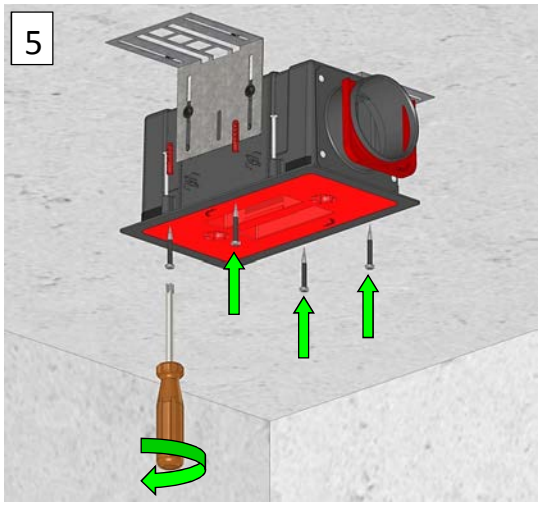

6

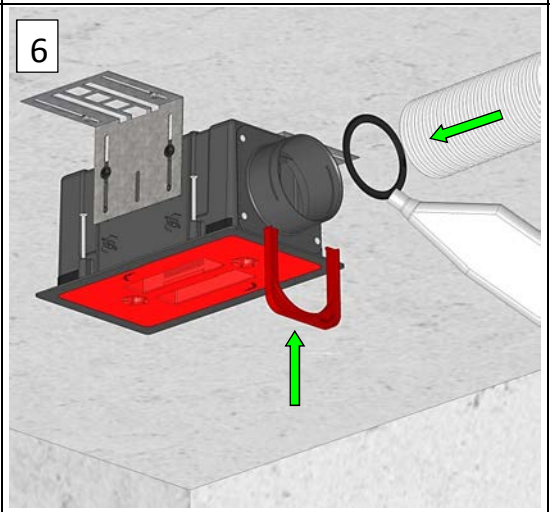

i

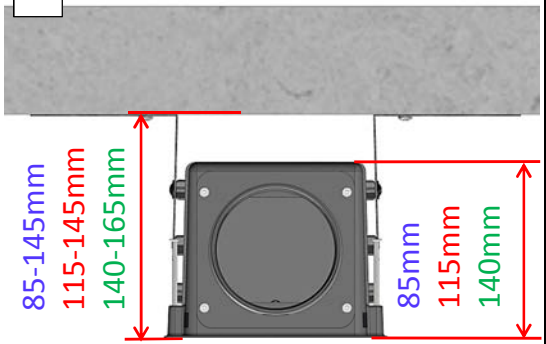

7.1

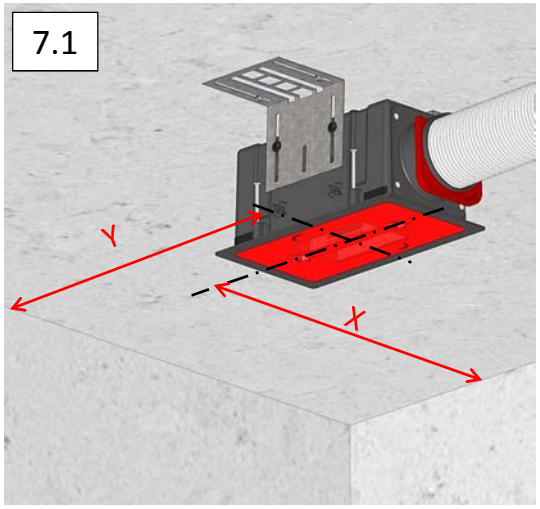

7.2

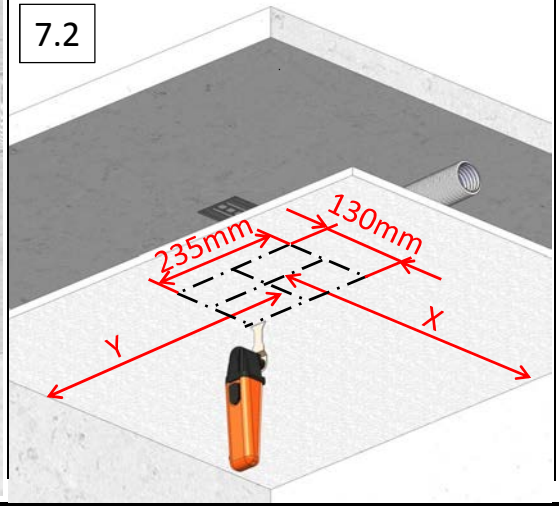

8

