EVlink Wallbox - EVH2S●P02K - EVH2S●●P02K - EVH2S●P04K - EVH2S●●P04K

en cz fr de

NHA31778-01

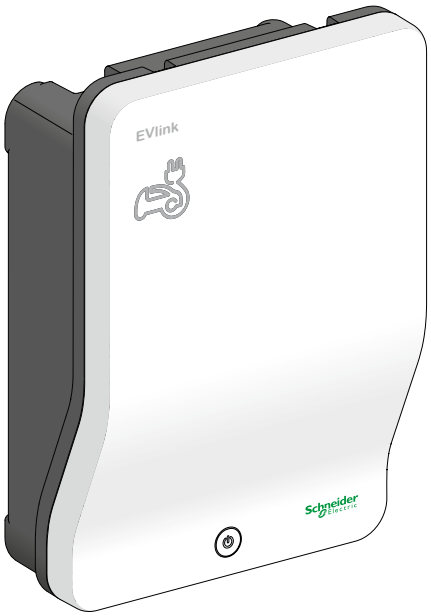

EVH2S3P02K
EVH2S7P02K
EVH2S11P02K
EVH2S22P02K
EVH2S3P04K
EVH2S7P04K
EVH2S11P04K
EVH2S22P04K

	www.schneider-electric.com
	en Quick Start Guide **cz Uživatelská příručka** **fr Guide de démarrage rapide** **de Kurzanleitung**
	NHA31789

Schneider Electric

This instruction sheet must be kept for future use.

PLEASE NOTE
- This equipment should be installed, repaired and maintained only by qualified personnel. No responsibility is assumed by Schneider Electric for any consequences arising out of the use of this documentation.
- A qualified person is one who has skills and knowledge related to the construction, installation and operation of electrical equipment and who has received safety training to recognize and avoid the hazards involved.
- Read these instructions carefully and examine the equipment to become familiar with its operation before installation.
- This instruction sheet must be kept for future use.
- All applicable local, regional and national regulations must be respected when installing, repairing and maintaining this equipment.
- This equipment must not be installed if you observe that it is damaged while unpacking.
- This equipment cannot be used to control the room ventilation upon request from the vehicle.

Uchovejte tyto pokyny pro budoucí použití.

UPOZORNĚNÍ
- Pouze kvalifikovaná osoba může provádět instalaci, servis a údržbu zařízení. Schneider Electric nepřebírá žádnou zodpovědnost za jakékoli následky vyplývající z používání této dokumentace.
- Kvalifikovaná osoba má znalosti a zkušenosti související s konstrukcí a provozem elektrických zařízení a instalací, a absolvovala bezpečnostní školení zaměřené na rozpoznání a zabránění potencionálnímu nebezpečí.
- Přečtěte si pečlivě tyto pokyny, prohlédněte zařízení a seznamte se s ním, před provedením instalace, provozem nebo údržbou.
- Uchovejte tyto pokyny pro budoucí použití.
- Při instalaci a používání zařízení musí být dodrženy všechny související státní, regionální a místní předpisy a standardy.
- Neinstalujte toto zařízení, pokud během rozbalení zjistíte jakékoli poškození zařízení.
- Zařízení nemůže být použito pro zapnutí/vypnutí síťového ventilátoru podle požadavku elektromobilu.

La présente instruction de service doit être conservée pour une utilisation future.

REMARQUE IMPORTANTE
- L'installation, la réparation et la maintenance de cet appareil doivent être assurées uniquement par des personnes qualifiées. Schneider Electric décline toute responsabilité quant aux éventuelles conséquences découlant de l'utilisation de cette documentation.
- Une personne qualifiée est une personne disposant de compétences et de connaissances en matière de construction, installation et fonctionnement du matériel électrique et ayant bénéficié d'une formation de sécurité afin de percevoir et d'éviter les dangers associés.
- Lisez attentivement cette instruction de service et examinez l'appareil pour vous familiariser avec son fonctionnement avant de faire son installation.
- La présente instruction de service doit être conservée pour une utilisation future.
- Toutes les réglementations locales, régionales et nationales applicables doivent être respectées lors de l'installation, réparation et maintenance de cet appareil.
- Cet appareil ne doit pas être installé si vous constatez lors du déballage qu'il est endommagé.
- Cet appareil ne permet pas de commander la ventilation du local sur demande du véhicule.

Bewahren Sie bitte diese Anleitung als Referenz für den weiteren Gebrauch auf.

BITTE BEACHTEN
- Dieses Gerät darf nur von qualifiziertem Fachpersonal installiert, repariert und gewartet werden. Schneider Electric haftet nicht für Schäden, die u. U. durch die Verwendung dieser Dokumentation entstehen.
- Als qualifiziertes Personal gelten Mitarbeiter, die über Fähigkeiten und Kenntnisse hinsichtlich der Konstruktion, der Installation und des Betriebs elektrischer Geräte verfügen und eine Schulung zur Erkennung und Vermeidung möglicher Gefahren absolviert haben.
- Lesen Sie sich bitte diese Anweisungen sorgfältig durch und machen Sie sich mit dem Gerät, dessen Betrieb und Bedienung vertraut, bevor Sie mit der Installation beginnen.
- Bewahren Sie bitte diese Anleitung als Referenz für den weiteren Gebrauch auf.
- Bei der Installation, Reparatur und Wartung des Geräts sind alle geltenden örtlichen, regionalen und nationalen Regelungen und Vorschriften einzuhalten.
- Das Gerät darf keinesfalls installiert werden, wenn bei der Entnahme aus der Verpackung Schäden festgestellt werden.
- Dieses Gerät ermöglicht nicht die Steuerung der Raumlüftung auf Anforderung des Fahrzeugs.

1 Contents / Obsah balení / Contenu de la boîte / Inhalt

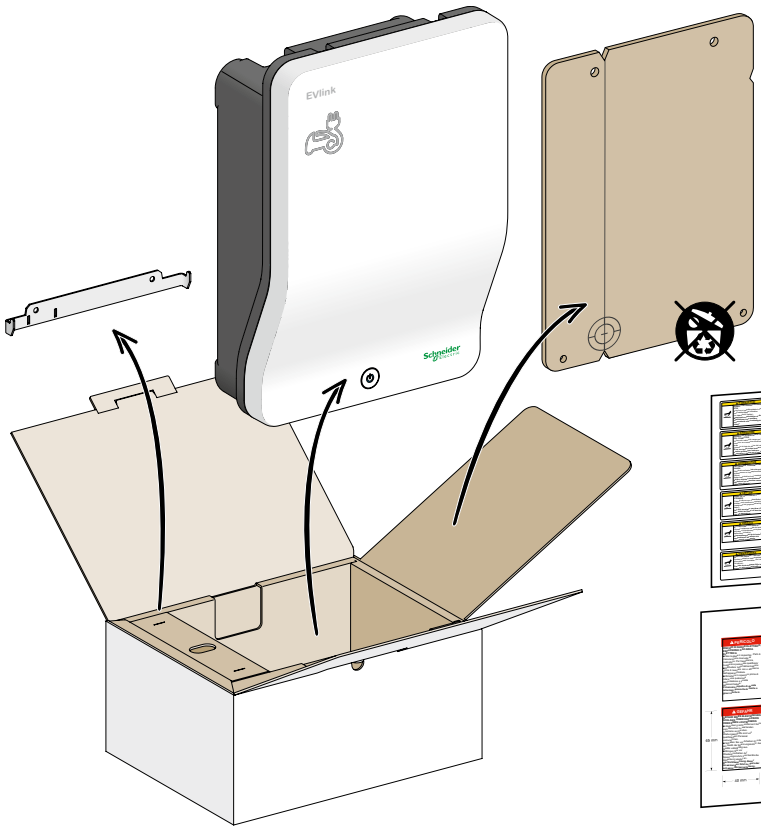

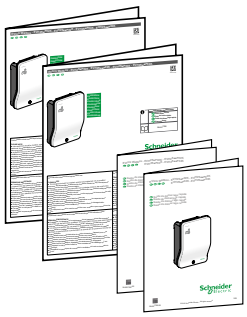

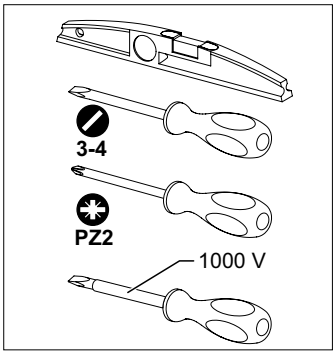



en	Label with safety messages for use to be affixed to the charging station
cz	Štítek s bezpečnostním varováním pro obsluhu, umístěný na nabíjecí stanici.
fr	Etiquette avec messages de sécurité pour l'utilisation, à coller sur la borne de charge
de	An der Ladestation anzubringender Aufkleber mit Sicherheitshinweisen für den Betrieb

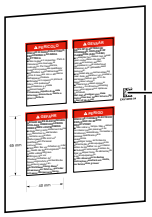

en	Label with wiring safety messages to be affixed inside the charging station
cz	Štítek s bezpečnostním varováním pro připojení, umístěný uvnitř nabíjecí stanice
fr	Etiquette avec messages de sécurité pour le câblage à coller à l'intérieur de la borne de charge
de	An der Ladestation anzubringender Aufkleber mit Sicherheitshinweisen für die Verkabelung

2 Description / Popis / Description / Beschreibung

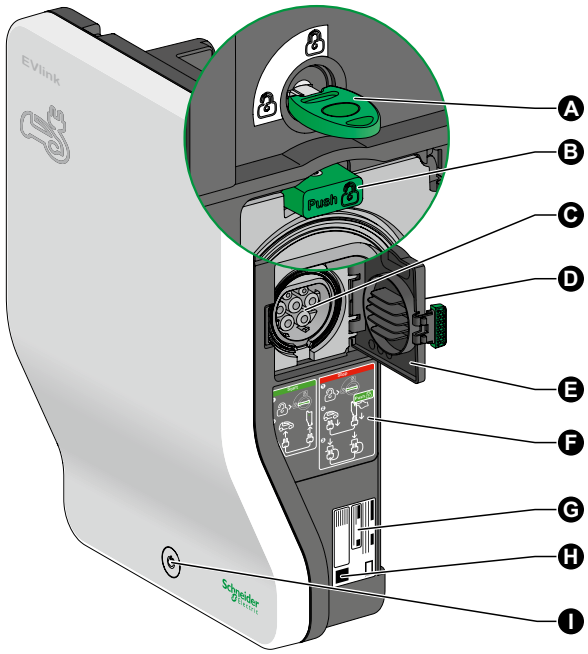

en

- A Locking the station with the key
- B Plug unlocking button
- C Power socket
- D Safety message for use
- E Power socket cover
- F Instructions for use
- G Product label
- H QR code to be scanned to register the product
- I Stop/Restart button and status indicator light

cz

- A Uzamčení nabíjecí stanice klíčem
- B Tlačítko pro uvolnění zástrčky
- C Výkonová zásuvka
- D Bezpečnostní informace
- E Kryt výkonové zásuvky
- F Návod k použití
- G Výrobní štítek
- H QR kód pro registraci produktu
- I Tlačítko Stop/Restart a signalizace stavu

fr

- A Verrouillage de la borne par clé
- B Bouton de déverrouillage de la prise
- C Socle de prise
- D Message de sécurité pour l'utilisation
- E Volet socle de prise
- F Instruction d'utilisation
- G Etiquette produit
- H QR code à flasher pour l'enregistrement du produit
- I Bouton Arrêt/Redémarrage et voyant d'état

de

- A Sperrung der Ladestation per Schlüssel
- B Taste zur Steckdosenentriegelung
- C Steckdose
- D Sicherheitshinweis zum Gebrauch
- E Abdeckung der Steckdose
- F Gebrauchsanweisungen
- G Typenschild
- H Zu scannender QR-Code für die Produktregistrierung
- I Stopp/Neustart-Taste und Status-LED-Anzeige

2 Description / Popis / Description / Beschreibung

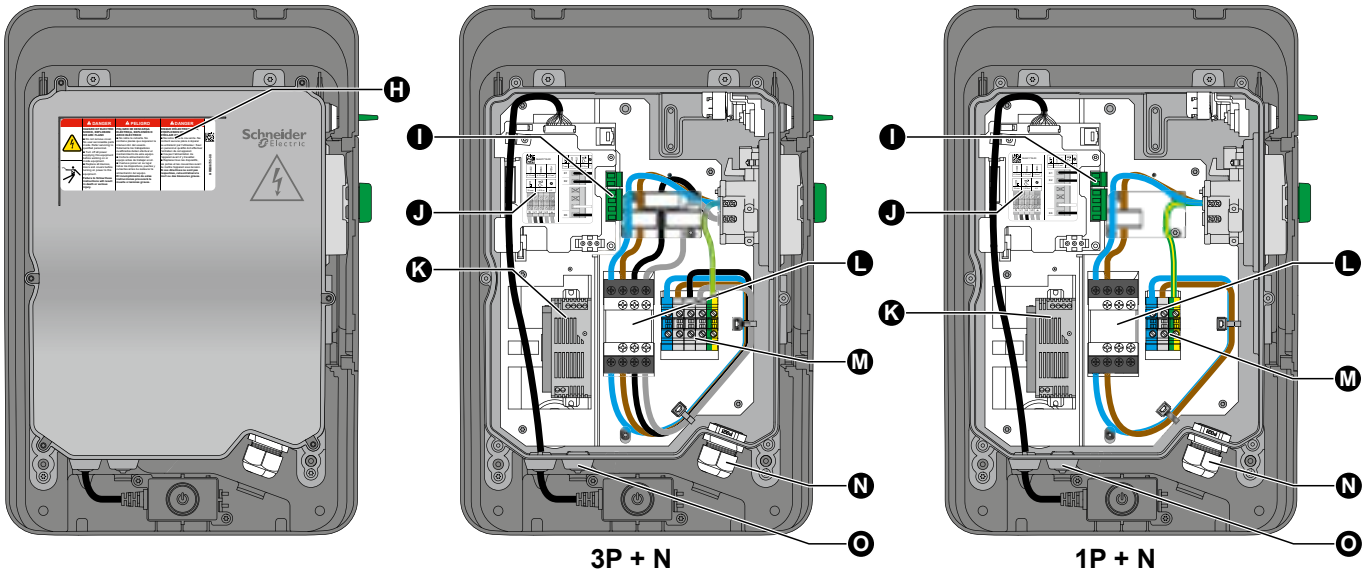

en

- H Safety message for wiring
- I Control terminal block
- J Wiring diagram
- K Power supply
- L Contactor
- M Power terminal block
- N Power cable input
- O Option cable input (undervoltage release, deferred start or power limitation)

cz

- H Bezpečnostní varování pro připojení
- I Ovládací svorkovnice
- J Schéma zapojení
- K Napájení
- L Stykač
- M Výkonová svorkovnice
- N Kabelový vstup pro napájecí kabel
- O Kabelový vstup pro příslušenství (podpěťová spoušť MNx, odložené spuštění nebo omezení výkonu)

fr

- H Message de sécurité pour le cablâge
- I Bloc de jonction de contrôle
- J Schéma de raccordement
- K Alimentation
- L Contacteur
- M Bloc de jonction de puissance
- N Entrée câble puissance
- O Entrée câble des options (déclencheur à minimum de tension, départ différé ou limitation de puissance)

de

- H Sicherheitshinweis zur Verkabelung
- I Klemmleiste für die Steuerungsleitungen (MNx-Fernsteuerung, zeitgesteuerte Aufladung oder Leistungsreduzierung)
- J Verdrahtungsschema
- K Spannungsversorgung für die Steuerungselektronik
- L Schütz
- M Anschlussblock Versorgung (Leistung)
- N Kabeldurchführung für die Hauptleitungen (Leistung)
- O Kabeldurchführung für die Steuerungsleitungen (Unterspannungsauslöser, Anlaufverzögerung oder Leistungsbegrenzung)

3 Dimensions and weight / Rozměry a hmotnost / Dimensions et poids / Abmessungen und Gewicht

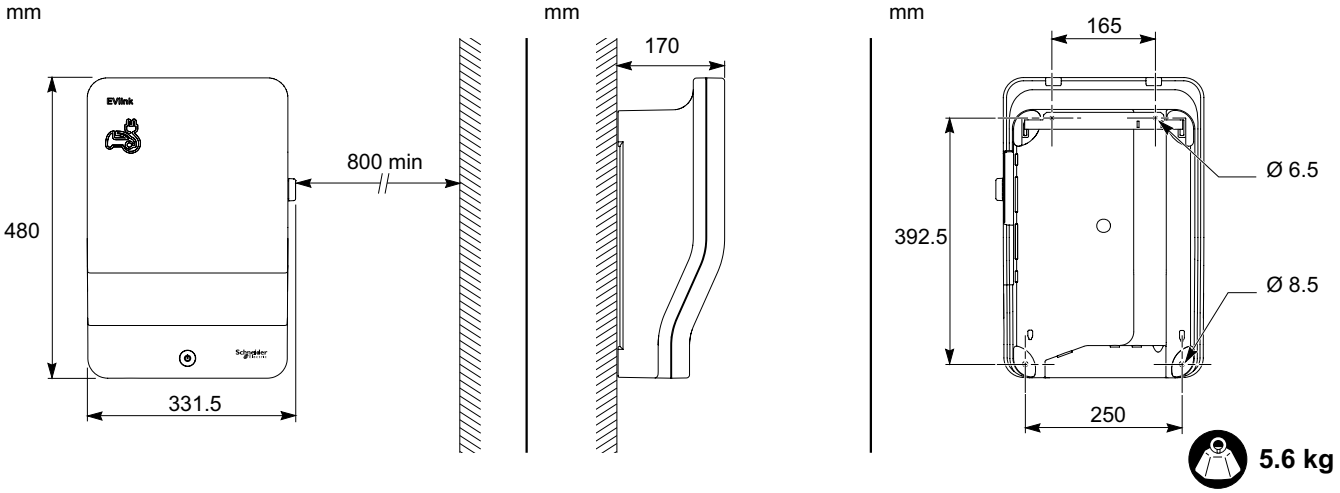

4 Directions and recommendations / Směrnice a doporučení / Directives et recommandations / Bestimmungen und Empfehlungen

en

Charging station power supply and protection

Ground resistance and earthing system

■ This device is only compatible with installations of TT, TN-S or TN-C-S type earthing system.

■ Some electric vehicles measure the ground resistance and cannot start charging if it exceeds a threshold. Refer to the vehicle technical documentation.

■ For the installation to comply with the EV Ready and ZE Ready labels, the ground resistance must not exceed 100 Ω.

■ In all cases, the ground resistance must be less than the maximum value defined in the applicable electrical installation standards.

Charging station power supply and protection

	Charging station power (for 230 V between phase and neutral)			
	3.7 kW	7.4 kW	11 kW	22 kW
Protection against overloads and short circuits	20 A curve B or C (1)	40 A curve C	20 A curve C or D (1) (2)	40 A curve C
Residual current circuit breaker	30 mA type ASi	30 mA type ASi	30 mA type B	30 mA type B

(1) Depends on the coordination with the upstream protections.
(2) Depends on the risk of untimely tripping due to the vehicle inrush current when starting the charge.

■ If compliance with the EV Ready or ZE Ready label is requested, an undervoltage release (MNx) must be combined with the charging station circuit breaker.

Installation recommendations

■ If the building power balance indicates that it will not always be possible to charge the vehicle at nominal power, ask the user to increase the subscribed electrical power or propose installing an energy management system.

It is recommended to use flexible cables to connect the charging station.

■ A surge arrester is recommended if the keraunic level is high or mandatory if required by local law.

cz

Napájení a ochrana nabíjecí stanice

Uzemnění a velikost zemního odporu

■ Toto zařízení je vhodné pro instalace s uzemňovacím systémem TT, TN-S nebo TN-C-S.

■ Některé elektromobily měří velikost zemního odporu a nespustí nabíjení, pokud dojde k překročení mezní hodnoty odporu. Zkontrolujte technickou dokumentaci k elektromobilu.

■ Instalace provedené podle požadavků EV Ready a ZE Ready nesmí překročit velikost zemního odporu 100 Ω.

■ Ve všech případech musí být velikost zemního odporu menší než maximální hodnota požadovaná elektroinstalačními standardy.

Napájení a ochrana nabíjecích stanic

	Výkon nabíjecí stanice (pro 230V mezi fází a N)			
	3.7 kW	7.4 kW	11 kW	22 kW
Ochrana proti přetížení a zkratu	20 A char. B nebo C(1)	40 A char. C	20 A char. C nebo D (1) (2)	40 A char. C
Ochrana proudovým chráničem	30 mA typ ASi	30 mA typ ASi	30 mA typ B	30 mA typ B

(1) Závisí na koordinaci s nadřazenou ochranou.
(2) Závisí na nebezpečí předčasného vypnutí v důsledku vysokého špičkového proudu při spuštění nabíjení.

■ Pokud je požadovaná instalace ve shodě s označením EV Ready nebo ZE Ready musí být jistič nabíjecí stanice doplněn o podpěťovou spoušť (MNx).

Doporučení pro instalaci

■ Pokud není možné trvale nabíjet elektromobil jmenovitým proudem s ohledem na velikost vstupního jističe budovy (výkonovou bilanci budovy) požádejte o zvýšení vstupního jističe (navýšení výkonu) nebo navrhněte instalaci přednostního relé (systém pro správu el. energie).

Pro připojení nabíjecí stanice se doporučuje použít flexibilní kabel.

■ Je doporučeno použít přepěťovou ochranu.

fr

Alimentation et protection de la borne de charge

Résistance de terre et schéma de liaison à la terre

■ Cet appareil est uniquement compatible avec les installations où le schéma de liaison à la terre est de type TT, TN-S ou TN-C-S.

■ Quelques véhicules électriques mesurent la résistance de terre et peuvent ne pas démarrer la charge si elle est supérieure à un seuil. Se référer à la documentation technique du véhicule.

■ Pour la conformité de l'installation aux labels EV Ready et ZE Ready la résistance de terre ne doit pas dépasser 100 Ω.

■ Dans tous les cas, la résistance de terre doit être inférieure à la valeur maximale définie dans les normes d'installation électrique en vigueur.

Alimentation et protection de la borne de charge

	Puissance de la borne de charge (sous 230V entre phase et neutre)			
	3,7 kW	7,4 kW	11 kW	22 kW
Protection contre les surcharges et les court-circuits	20 A courbe B ou C (1)	40 A courbe C	20 A courbe C ou D (1) (2)	40 A courbe C
Protection différentielle	30 mA type ASi	30 mA type ASi	30 mA type B	30 mA type B

(1) Dépend de la coordination avec les protections en amont.
(2) Dépend du risque de déclenchement intempestif lié au courant d'appel du véhicule lors du démarrage de la charge.

■ Si la conformité au label EV Ready ou ZE Ready est demandée, associez au disjoncteur de la borne de charge un déclencheur à minimum de tension (MNx).

Recommandations d'installation

■ Si le bilan de puissance du bâtiment fait apparaître qu'il ne sera pas toujours possible de charger le véhicule à puissance nominale, demandez à l'utilisateur d'augmenter la puissance électrique souscrite ou proposez lui d'installer un système de gestion d'énergie.

Il est recommandé d'utiliser des câbles souples pour le raccordement de la borne de charge.

■ Un parafoudre est recommandé si le niveau kéraunique est élevé ou obligatoire si la réglementation locale l'impose.

de

Stromversorgung und Schutz der Ladestation

Erdungswiderstand und Erdungssystem

■ Dieses Gerät ist nur kompatibel mit Installationen, die einem Erdungssystem des Typs TT, TN-S oder TN-C-S entsprechen.

■ Manche Elektrofahrzeuge messen den Erdungswiderstand und starten den Ladevorgang nicht, wenn dieser Widerstand einen vorgegebenen Schwellenwert überschreitet. Informationen hierzu finden Sie in der technischen Dokumentation des Fahrzeugs.

■ Um die Kompatibilität der Installation mit den Zertifikaten EV Ready und ZE Ready zu gewährleisten, darf der Erdungswiderstand nicht 100 Ω überschreiten.

■ In jedem Fall muss der Erdungswiderstand unter dem in den geltenden Normen für elektrische Anlagen definierten Höchstwert liegen.

Spannungsversorgung und Schutz der Ladestation

	Leistung der Ladestation (bei 230 V zwischen Phase und Nullleiter)			
	3,7 kW	7,4 kW	11 kW	22 kW
Leitungsschutzschalter	20 A Charakteristik D	40 A Charakteristik D	20 A Charakteristik D	40 A Charakteristik D
Fehlerstromschutzschalter	30 mA Typ A Si	30 mA Typ A Si	30 mA Typ B	30 mA Typ B

■ Wenn eine Konformität mit der Zertifizierung EV Ready oder ZE Ready erforderlich ist, muss ein Unterspannungsauslöser (MNx) mit dem Leitungsschutzschalter der Ladestation gekoppelt werden.

Empfehlungen für die Installation

■ Wenn die Spannungsbilanz des Gebäudes darauf schließen lässt, dass ein Aufladen des Fahrzeugs bei Nennspannung nicht immer möglich ist, bitten Sie den Benutzer, die im Rahmen seines Stromvertrags bereitgestellte elektrische Leistung zu erhöhen, oder schlagen Sie die Installation eines Energiemanagementsystems vor.

■ Bei einem hohen keraunischen Pegel oder wenn gesetzlich vorgeschrieben, muss ein Überspannungsschutz verwendet werden.

5 Connection diagram / Schéma zapojení / Schéma de raccordement / Verdrahtungsplan

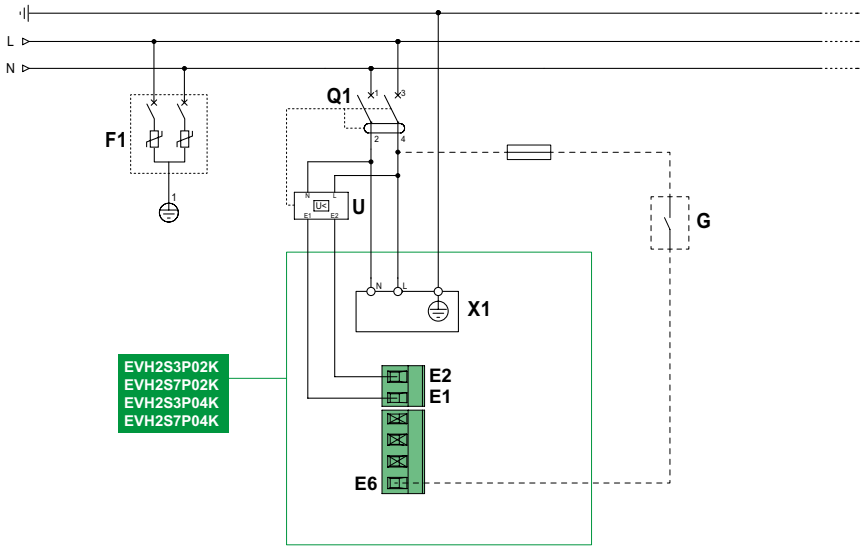

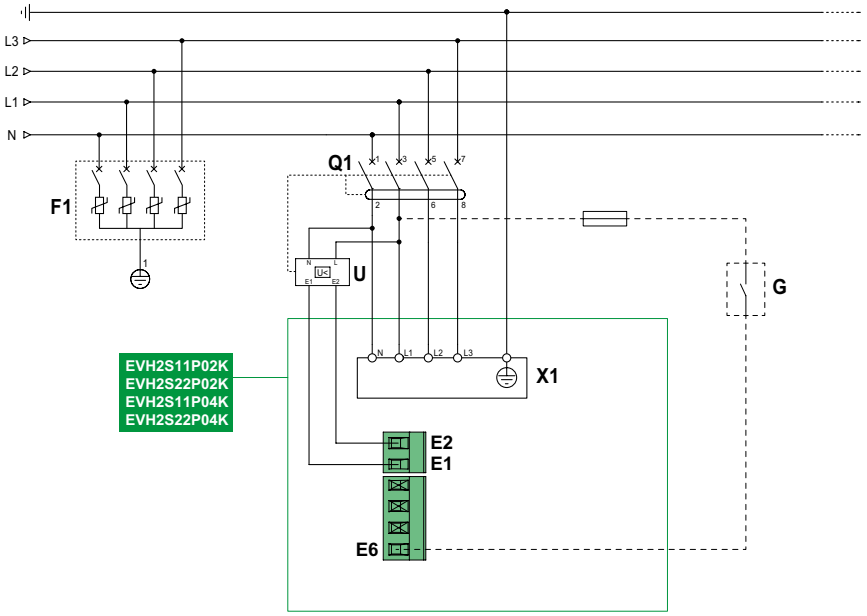

en

- Q1 : overload and short circuit protection circuit breaker and residual current circuit breaker (see chapter 4)
- F1 : overvoltage protection: surge arrester
- U : undervoltage release MNx (optional, except for compliance with EV Ready and ZE Ready labels)
- E1, E2 : terminal block for undervoltage release
- E6 : power limitation or deferred start input
- G : contact for power limitation or deferred start
- X1 : power terminal block

cz

- Q1 : ochrana jističem a proudovým chráničem (viz. kapitola 4)
- F1 : přepěťová ochrana
- U : podpěťová spoušť MNx (volitelně, s vyjímkou dodržení shody s označením EV Ready a ZE Ready)
- E1, E2 : svorkovnice pro podpěťovou spoušť
- E6 : vstup pro omezení výkonu nebo odložené spuštění
- G : kontakt pro omezení výkonu nebo odložené spuštění
- X1 : výkonová svorkovnice

fr

- Q1 : disjoncteur de protection contre les surcharges et les court-circuits et de protection différentielle (voir chapitre 4)
- F1 : protection contre les surtensions : parafoudre
- U : déclencheur à minimum de tension MNx (optionnel, sauf pour la conformité aux labels EV Ready et ZE Ready)
- E1, E2 : bloc de jonction pour déclencheur à minimum de tension
- E6 : entrée de limitation de puissance ou départ différé
- G : contact pour limitation de puissance ou départ différé
- X1 : bloc de jonction de puissance

de

- Q1 : Leitungsschutzschalter zum Schutz gegen Überlast und Kurzschluss und Fehlerstromschutzschalter (siehe Kapitel 4)
- F1 : Überspannungsableiter
- U : Unterspannungsauslöser MNx (optional, außer für die Konformität mit den Zertifikaten EV Ready und ZE Ready)
- E1, E2 : Klemmenleiste für MNx-Fernsteuerung
- E6 : Eingang für zeitgesteuerte Aufladung oder Leistungsreduzierung
- G : Kontakt für zeitgesteuerte Aufladung oder Leistungsreduzierung
- X1 : Anschlussblock Versorgung (Leistung)

6 Energy management / Řízení energie / Gestion d'énergie / Energiemanagement

en

■ The charging station has a conditional input which can be configured as deferred start or as power limitation. Deferred start is the default configuration on first power up (see chapter 15.1). The conditional input can be connected to any device capable of closing a contact. It is active when connected to the mains phase. It remains inactive when not connected.

■ Charge deferred start
The conditional input can be connected, for example, to a clock or an off-peak contactor. Start is deferred as long as the input is active.
If a peak/off-peak contactor is fitted, in this mode the vehicle will only be charged during off-peak hours.

■ Charge power limitation
For three-phase charging stations in 16 A nominal current, check that the electric vehicle is compatible with the charging current (10 A) corresponding to the power limitation. If not, charging will not be carried out in power limitation mode.
The conditional input can be connected, for example, to a load shedder. The maximum charging power is limited as long as the input is active.
Charging current limitation:
□ 10 A for the single-phase (EVH2S3P02K, EVH2S3P04K) and three-phase (EVH2S11P02K, EVH2S11P04K) 16 A charging stations.
□ 16 A for the single-phase (EVH2S7P02K, EVH2S7P04K) and three-phase (EVH2S22P02K, EVH2S22P04K) 32 A charging stations.

cz

■ Nabíjecí stanice má podmíněný vstup, který může být konfigurován pro odložené spuštění nebo omezení výkonu. Výchozí konfigurace nabíjecí stanice je při prvním zapnutí na odložené spuštění (viz. kapitola 15.1). Podmíněný vstup může být připojen k jakémukoli přístroji se spínacím kontaktem. Je aktivní po připojení napájecí fáze. Zůstává neaktivní, pokud není připojen.

■ Odložené spuštění nabíjení
Podmíněný vstup může být připojen, např. k časovači nebo stykači HDO.
Spuštění nabíjení je odloženo, dokud je vstup aktivní.
Pokud je použit stykač HDO, bude elektromobil nabíjen mimo vysoký tarif.

■ Omezení výkonu nabíjení
Pro 3fázové nabíjecí stanice s jmenovitým proudem 16 A zkontrolujte zda je možné nabíjet elektromobil nabíjecím proudem (10 A) odpovídajícím proudovému omezení. Pokud ne, nebude elektromobil nabíjen v režimu omezení výkonu.
Podmíněný vstup může být připojen, např. k přednostnímu relé. Maximální nabíjecí výkon je omezen, pokud je vstup aktivní.
Omezení nabíjecího proudu:
□ 10 A pro 1fázové (EVH2S3P02K, EVH2S3P04K) a 3fázové (EVH2S11P02K, EVH2S11P04K) 16 A nabíjecí stanice.
□ 16 A pro 1fázové (EVH2S7P02K, EVH2S7P04K) a 3fázové (EVH2S22P02K, EVH2S22P04K) 32 A nabíjecí stanice.

fr

■ La borne de charge dispose d'une entrée conditionnelle qui peut être configurée en départ différé ou en limitation de puissance. La configuration par défaut à la première mise sous tension est le départ différé (voir chapitre 15.1). L'entrée conditionnelle peut être raccordée à n'importe quel dispositif capable de fermer un contact. Elle est active lorsqu'elle est connectée à la phase du réseau électrique. Elle reste inactive lorsqu'elle n'est pas raccordée.

■ Départ différé de la charge
L'entrée conditionnelle peut être raccordée par exemple à une horloge ou un contacteur heures creuses. Le départ est différé tant que l'entrée est active.
Ce mode permet, dans le cas d'utilisation d'un contacteur heures creuses/heures pleines, de ne charger le véhicule qu'en heures creuses.

■ Limitation de la puissance de charge
Pour les bornes de charge triphasées en courant nominal de 16 A, vérifiez que le véhicule électrique est compatible avec la valeur du courant de charge (10 A) correspondant à la limitation de puissance. Si cela n'est pas le cas, la charge ne s'effectuera pas en mode limitation de puissance.
L'entrée conditionnelle peut être raccordée par exemple à un délesteur. La puissance maximale de charge est limitée tant que l'entrée est active.
Limitation du courant de charge :
□ 10 A pour les bornes de charge 16 A monophasé (EVH2S3P02K, EVH2S3P04K) et triphasé (EVH2S11P02K, EVH2S11P04K).
□ 16 A pour les bornes de charge 32 A monophasé (EVH2S7P02K, EVH2S7P04K) et triphasé (EVH2S22P02K, EVH2S22P04K).

de

■ Die Ladestation verfügt über einen bedingten Eingang, der für eine zeitgesteuerte Aufladung oder Leistungsreduzierung konfiguriert werden kann. Die zeitgesteuerte Aufladung ist die Standardkonfiguration beim ersten Einschalten (siehe Kapitel 15.1). Der bedingte Eingang lässt sich mit jedem beliebigen Gerät verbinden, das als Kontaktschließer eingesetzt werden kann. Er ist aktiv, sobald er an die Netzphase angeschlossen wird. Im nicht angeschlossenen Zustand bleibt er inaktiv.

■ Zeitgesteuerte Aufladung
Der bedingte Eingang kann beispielsweise mit einer Zeitschaltuhr oder einem Spartarif-Relais verbunden werden. In diesem Fall wird die Aufladung verzögert, solange der Eingang aktiv ist.
Bei Einsatz eines Spartarif-Relais wird das Fahrzeug nur während der Zeit aufgeladen, wenn der Spartarif gilt.

■ Leistungsreduzierung
Bei dreiphasigen Ladestationen mit einem Nennstrom von 16 A ist sicherzustellen, dass das Elektrofahrzeug auch einem Ladestrom von 10 A aufgeladen werden kann. Ist dies nicht der Fall, kann der Ladevorgang nicht im Leistungsreduzierungsmodus erfolgen.
Der bedingte Eingang kann zum Beispiel mit einer Lastabwurfvorrichtung angeschlossen werden. Die maximale Ladeleistung wird reduziert, solange der Eingang aktiv ist.
Begrenzung des Ladestroms:
□ 10 A für Ladestationen 16 A einphasig (EVH2S3P02K, EVH2S3P04K) und dreiphasig (EVH2S11P02K, EVH2S11P04K).
□ 16 A für Ladestationen 32 A einphasig (EVH2S3P02K, EVH2S7P04K) und dreiphasig (EVH2S22P02K, EVH2S22P04K).

NOTICE / UPOZORNĚNÍ / AVIS / HINWEIS

RISK OF DAMAGING THE CHARGING STATION
- Protect the charging station from dust and water while attaching the support.
- Keep the cover closed during all operations which do not involve working inside the station.
- Attach the charging station to a flat support in compliance with standards and applicable local laws (flatness tolerance < 2 mm/m).
- Use screws, washers and plugs suitable for the wall material.

Failure to follow these instructions can result in equipment damage.

NEBEZPEČÍ POŠKOZENÍ NABÍJECÍ STANICE
- Během instalace chraňte nabíjecí stanici před prachem a vodou.
- Během všech operací, které nejsou spojeny s prací uvnitř stanice, ponechejte uzavřený kryt nabíjecí stanice.
- Nabíjecí stanici upevněte na plochou stěnu v souladu se standardy a všemi místními předpisy (tolerance rovinnosti < 2 mm/m).
- Použijte pouze šrouby, podložky a krytky vhodné pro montáž na stěnu.

Nedodržení těchto instrukcí může mít za následek poškození zařízení.

RISQUE D'ENDOMMAGEMENT DE LA BORNE DE CHARGE
- Mettre la borne à l'abri des projections de poussière ou d'eau pendant les travaux de fixation du support.
- Conservez le capot fermé lors de toute opération qui ne nécessite pas d'opérer à l'intérieur de la borne.
- Fixez la borne de charge sur un support plan suivant les normes et réglementations locales en vigueur (écart de planéité < 2 mm/m).
- Utilisez des vis, rondelles et chevilles adaptées au matériau de la paroi.

Le non-respect de ces instructions peut provoquer des dommages matériels.

GEFAHR EINER BESCHÄDIGUNG DER LADESTATION
- Schützen Sie die Ladestation während der Befestigung der Montagehalterung vor Staub und Wasser.
- Lassen Sie die Schutzabdeckung bei allen Arbeiten auf dem Gerät, sofern kein Eingriff im Geräteinneren erforderlich ist.
- Befestigen Sie die Ladestation auf einer ebenen Trägerfläche in Übereinstimmung mit den geltenden Normen und landesspezifischen gesetzlichen Vorschriften (Flachheit: Toleranz < 2 mm/m).
- Verwenden Sie für die Wand geeignete Schrauben, Unterlegscheiben und Dübel.

Die Nichtbeachtung dieser Anweisungen kann Sachschäden zur Folge haben.

Power can be supplied from the top or the bottom / Nabíjecí stanice může být napájena shora nebo zdola / Alimentation par le haut ou par le bas / Kabelzufuhr von der Ober- oder Unterseite

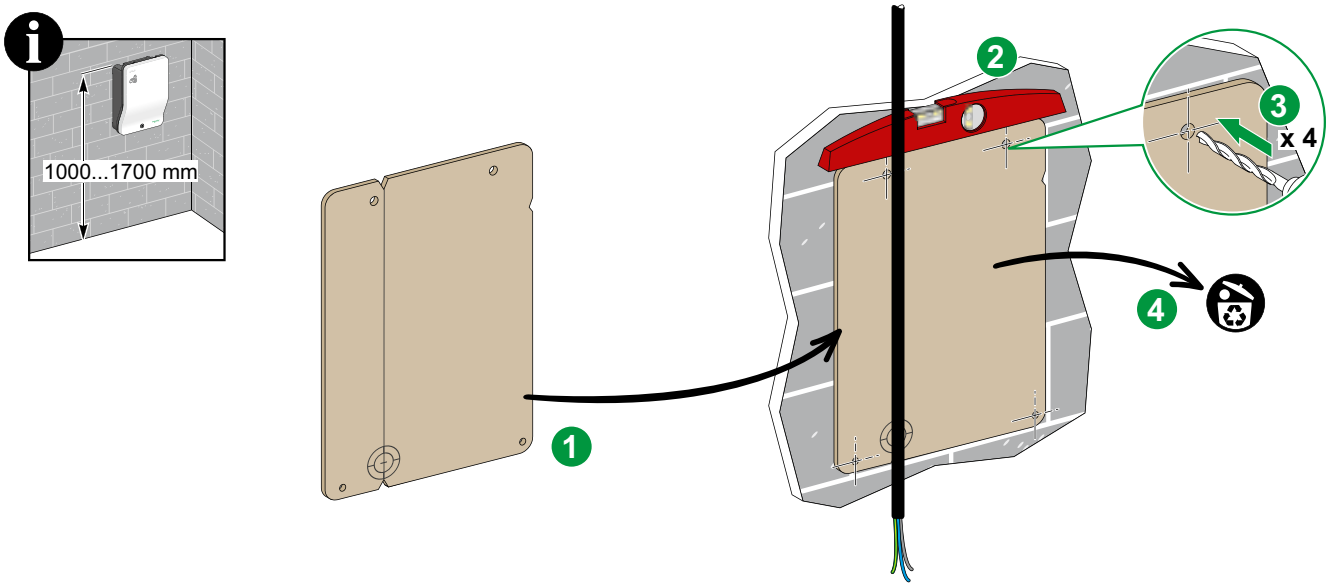

Power supply from the rear / Napájení zezadu / Alimentation par l'arrière / Kabelzufuhr von der Rückseite

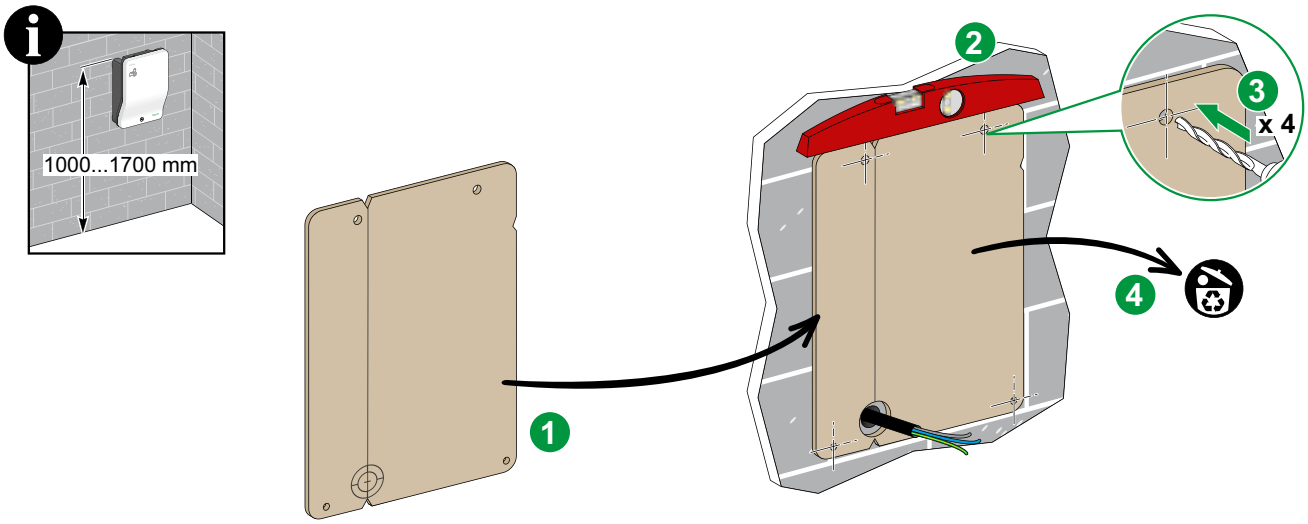

7 Preparation / Příprava / Préparation / Vorbereitung

en Bolts, screws, washers not supplied

cz Podložky, šrouby a matice nejsou součástí dodávky nabíjecí stanice

fr Chevilles, vis, rondelles non fournies

de Dübel, Schrauben und Unterlegscheiben nicht im Lieferumfang

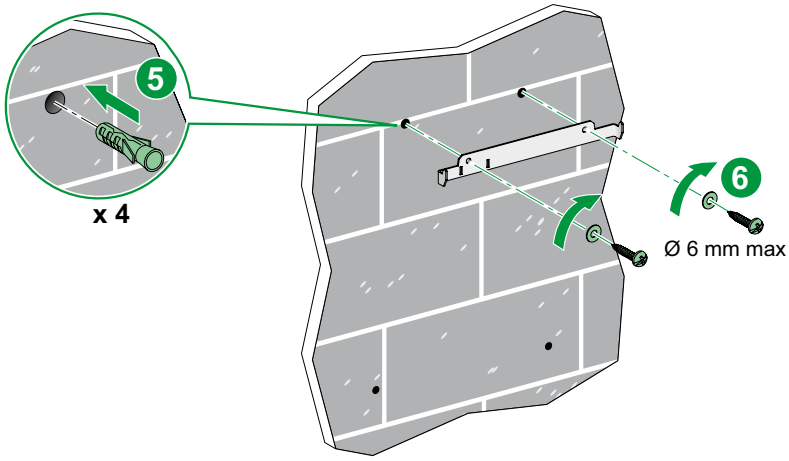

8 Mounting / Montáž / Montage / Montage



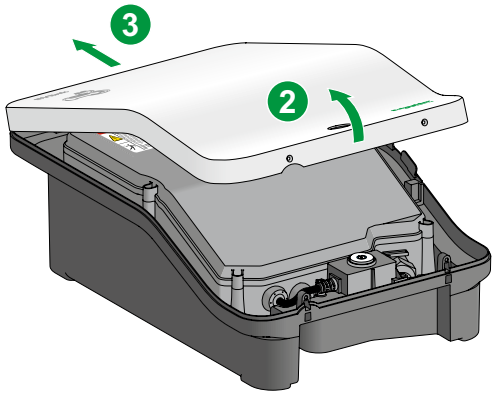

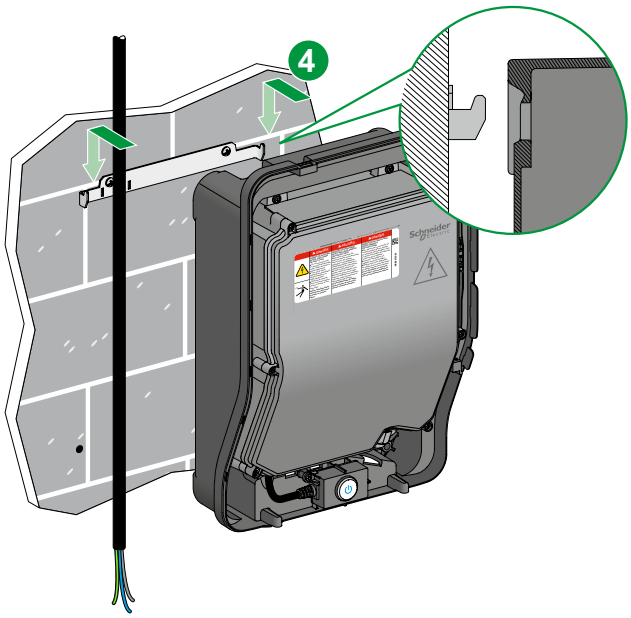

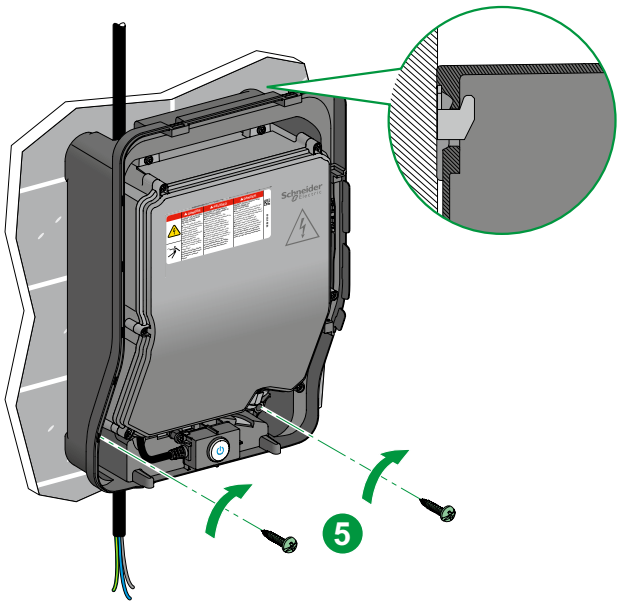

9 Connection / Připojení / Raccordement / Verkabelung

⚠ ⚠ DANGER / NEBEZPEČÍ / DANGER / GEFAHR

HAZARD OF ELECTRIC SHOCK, EXPLOSION OR ARC FLASH
- Open the electrical circuit designed to power this device before starting work.
- Use a voltage tester of suitable rating.
- Do not start the charging station if the ground resistance measured is greater than the threshold defined by the applicable law.
- Protect single-phase charging stations with an ASi type 30 mA residual current circuit breaker.
- Protect three-phase charging stations with a B type 30 mA residual current circuit breaker.
- Do not use a system which automatically resets the residual current circuit breaker.

Failure to follow these instructions will result in death or serious injury.

NEBEZPEČÍ ÚRAZU ELEKTRICKÝM PROUDEM, VÝBUCH, NEBO ELEKTRICKÝ OBLOUK
- Před zahájením práce na zařízení vypněte elektrický obvod napájející nabíjecí stanici.
- Pro kontrolu přítomnosti napětí použijte volmetr odpovídajícího rozsahu.
- Nespouštějte nabíjecí stanici, pokud naměřená hodnota zemního odporu je vyšší než mezní hodnota daná standardy.
- Pro 1fázové nabíjecí stanice použijte ochranu proudovým chráničem typ ASi, 30 mA.
- Pro 3fázové nabíjecí stanice použijte ochranu proudovým chráničem typ B, 30 mA. Nepoužívejte systém, který automaticky resetuje proudový chránič.

Nedodržení těchto instrukcí může mít za následek smrt nebo vážná zranění.

RISQUE DE CHOC ÉLECTRIQUE, D'EXPLOSION OU D'ARC ELECTRIQUE
- Ouvrez le circuit électrique destiné à l'alimentation de cet appareil avant intervention.
- Utilisez un Vérificateur d'Absence de Tension (VAT) du calibre approprié.
- Ne mettez pas en service la borne de charge si la résistance de terre mesurée est supérieure au seuil défini dans la réglementation en vigueur.
- Protégez les bornes de charge monophasées par une protection différentielle 30 mA type ASi.
- Protégez les bornes de charge triphasées par une protection différentielle 30 mA type B.
- N'utilisez pas un système de réarmement automatique de la protection différentielle.

Le non-respect de ces instructions provoquera la mort ou des blessures graves.

GEFAHR EINES ELEKTRISCHEN SCHLAGS, EINER EXPLOSION ODER EINES LICHTBOGENS
- Öffnen Sie den zur Spannungsversorgung des Geräts vorgesehenen Stromkreis, bevor Sie mit jeglichen Arbeiten beginnen.
- Setzen Sie ein Spannungsmessgerät mit geeigneten Nenngrößen ein.
- Nehmen Sie die Ladestation nicht in Betrieb, wenn der gemessene Erdungswiderstand den gesetzlich vorgeschriebenen Schwellenwert überschreitet.
- Schützen Sie einphasige Ladestationen mit einem 30-mA-Fehlerstromschutzschalter des Typs A SI.
- Schützen Sie dreiphasige Ladestationen mit einem 30-mA-Fehlerstromschutzschalter des Typs B.
- Verwenden Sie kein System, das den Fehlerstromschutzschalter automatisch zurücksetzt.

Die Nichtbeachtung dieser Anweisungen führt zu Tod oder schwerer Körperverletzung.

NOTICE / UPOZORNĚNÍ / AVIS / HINWEIS

RISK OF ELECTROSTATIC DISCHARGE OR OVERVOLTAGE
- Do not touch the electronic boards.
- Use antistatic protections when making connections inside the station.
- Protect the station with a surge arrester when there is a risk of storms.

Failure to follow these instructions can result in equipment damage.

NEBEZPEČÍ ELEKTROSTATICKÉHO VÝBOJE NEBO PŘEPĚTÍ
- Nedotýkejte se řídící desky nabíjecí stanice.
- Při práci uvnitř nabíjecí stanice používejte antistatickou ochranu.
- Pokud je instalace ohrožena bouřkami, zajistěte použití vhodné přepěťové ochrany.

Nedodržení těchto instrukcí může vést k poškození zařízení.

RISQUE DE DECHARGE ELECTROSTATIQUE OU DE SURTENSION
- Ne touchez pas les cartes électroniques.
- Utilisez des protections antistatiques lors des opérations de raccordement à l'intérieur de la borne.
- Protégez la borne par un parasurtenseur lorsque le risque orageux est avéré.

Le non-respect de ces instructions peut provoquer des dommages matériels.

GEFAHR EINER ELEKTROSTATISCHEN ENTLADUNG ODER ÜBERSPANNUNG
- Berühren Sie keinesfalls die Leiterplatine.
- Bei der Durchführung von Anschlussarbeiten im Innern der Ladestation sind antistatische Schutzmaßnahmen zu ergreifen.
- Schützen Sie die Ladestation mit einem Überspannungsableiter, wenn Blitzgefahr gegeben ist.

Die Nichtbeachtung dieser Anweisungen kann Sachschäden zur Folge haben.

en Depending on the regional keraunic level (storm activity), it is recommended to protect the charging station against overvoltage by a device installed in the power distribution panel. This overvoltage protection device does not replace a surge arrester as defined in the applicable electrical installation standards.

cz V závislosti na regionální bouřkové aktivitě je doporučené zajistit instalaci odpovídající přepěťové ochrany do distribučního rozváděče. Přepěťová ochrana nenahrazuje svodič přepětí ve shodě s el. instalačními standardy.

fr Selon le niveau kéraunique (activité orageuse) de la région il est recommandé de protéger la borne de charge contre les surtensions par un dispositif installé dans le tableau électrique. Ce dispositif de protection contre les surtensions ne remplace pas la protection contre la foudre telle que définie dans les normes d'installations électriques en vigueur.

de Je nach regionalem keraunischen Pegel (Sturmaktivität) ist es empfehlenswert, die Ladestation durch eine im Verteilerkasten installierte Vorrichtung gegen Überspannung zu schützen. Dieser Überspannungsschutz ersetzt keinesfalls einen Überspannungsableiter gemäß den Vorgaben in den geltenden Normen für elektrische Anlagen..

9 Connection / Připojení / Raccordement / Verkabelung

9.1 Power / Napájení / Puissance / Leistung

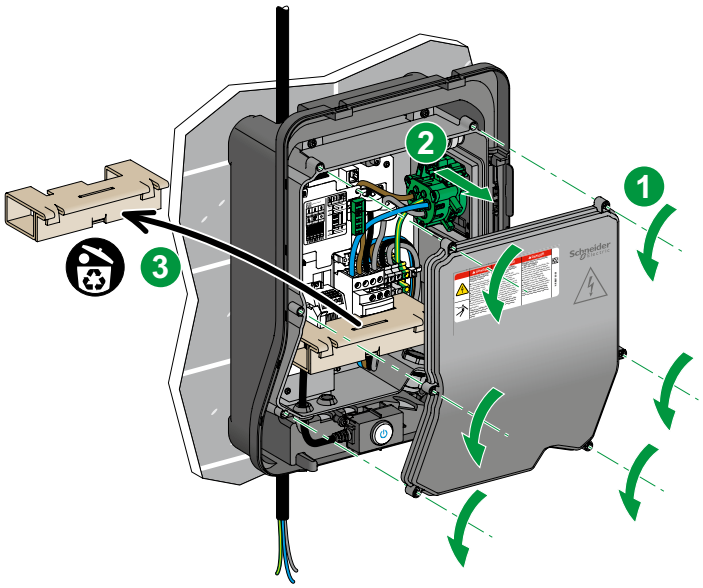

1P + N

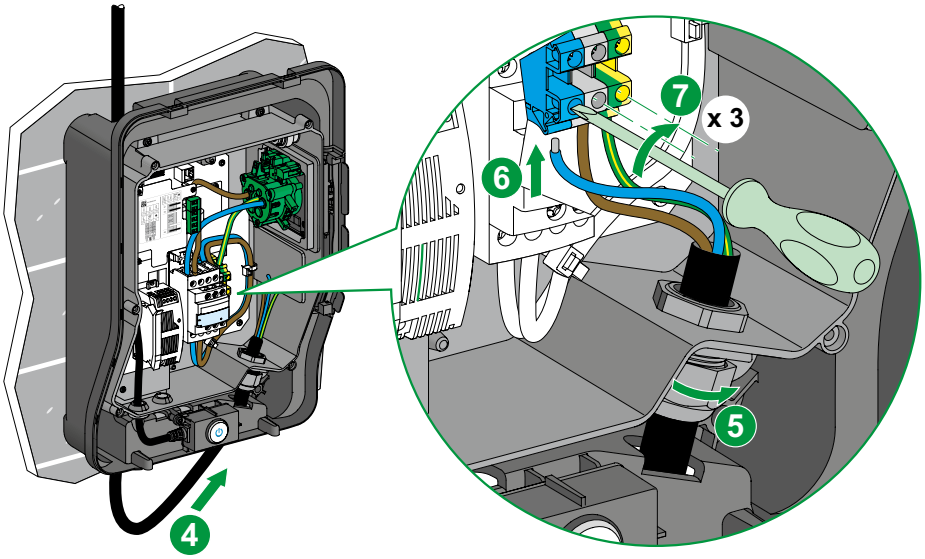

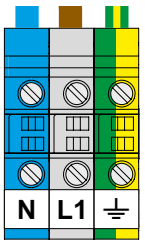

10 mm	⩽ 16 mm²	⩽ 10 mm²	⩽ 6 mm²	1,8 N.m	4,5
0.4 in	⩽ *AWG 6*	⩽ *AWG 7*	⩽ *AWG 8*	*15.9 lb-in*	

3P + N

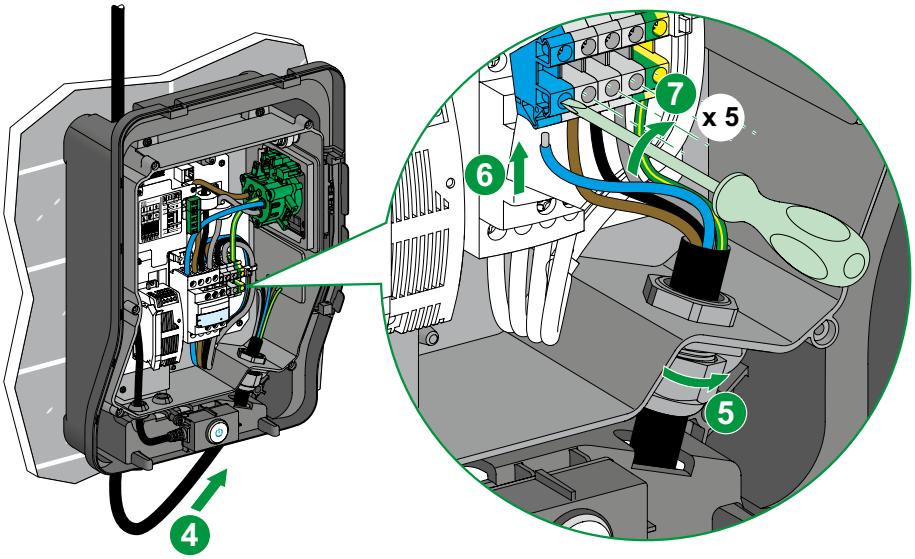

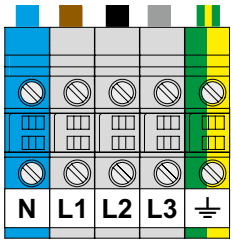

10 mm	⩽ 16 mm²	⩽ 10 mm²	⩽ 6 mm²	1,8 N.m	4,5
0.4 in	⩽ *AWG 6*	⩽ *AWG 7*	⩽ *AWG 8*	*15.9 lb-in*	

9 Connection / Připojení / Raccordement / Verkabelung

9.2 Undervoltage release (MNx - 230V~) / Podpěťová spoušť (MNx - 230V AC) / Déclencheur à minimum de tension (MNx - 230V~) / MNx-Fernsteuerung (Unterspannungsauslöser - 230V~)

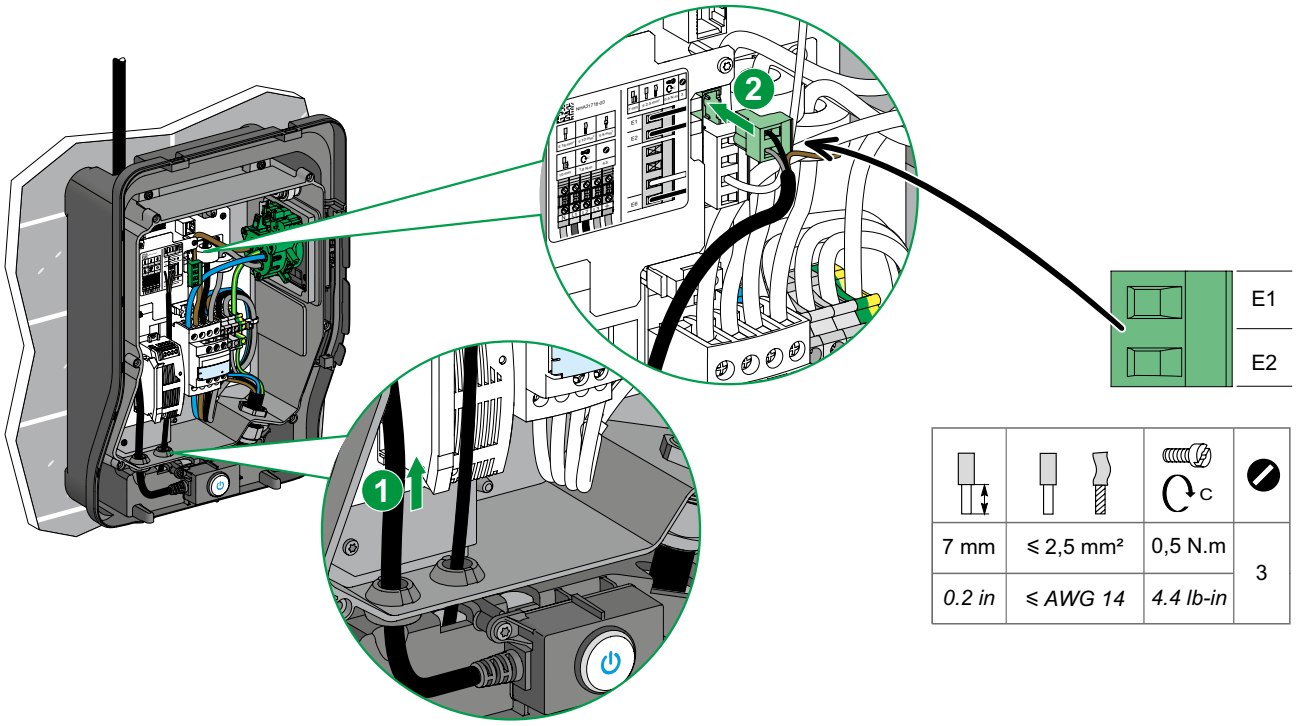

7 mm	⩽ 2,5 mm²	0,5 N.m	3
0.2 in	⩽ *AWG 14*	*4.4 lb-in*	

9.3 Deferred start or power limitation / Odložené spuštění nebo omezení výkonu / Départ différé ou limitation de puissance / Zeitgesteuerte Aufladung oder Leistungsreduzierung

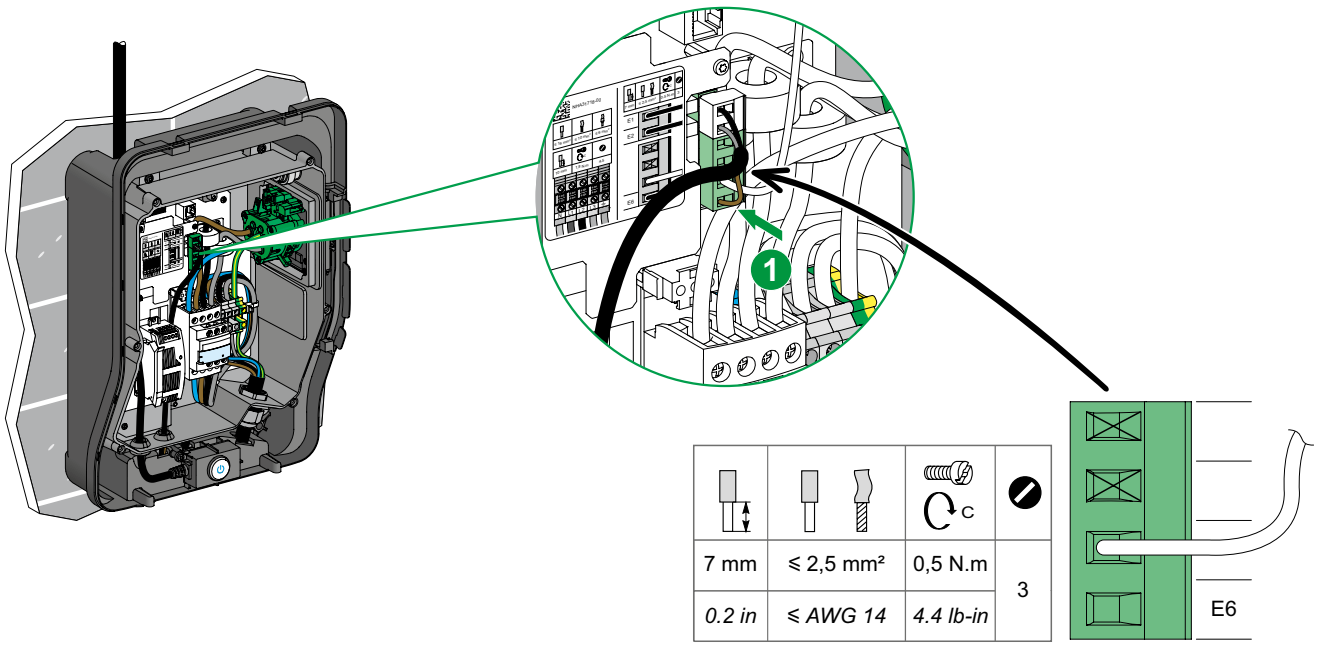

7 mm	⩽ 2,5 mm²	0,5 N.m	3
0.2 in	⩽ *AWG 14*	*4.4 lb-in*	

10 Undervoltage release (MNx) test / Test podpěťové spouště (MNx) / Test du déclencheur à minimum de tension (MNx) / Test der MNx-Fernsteuerungen

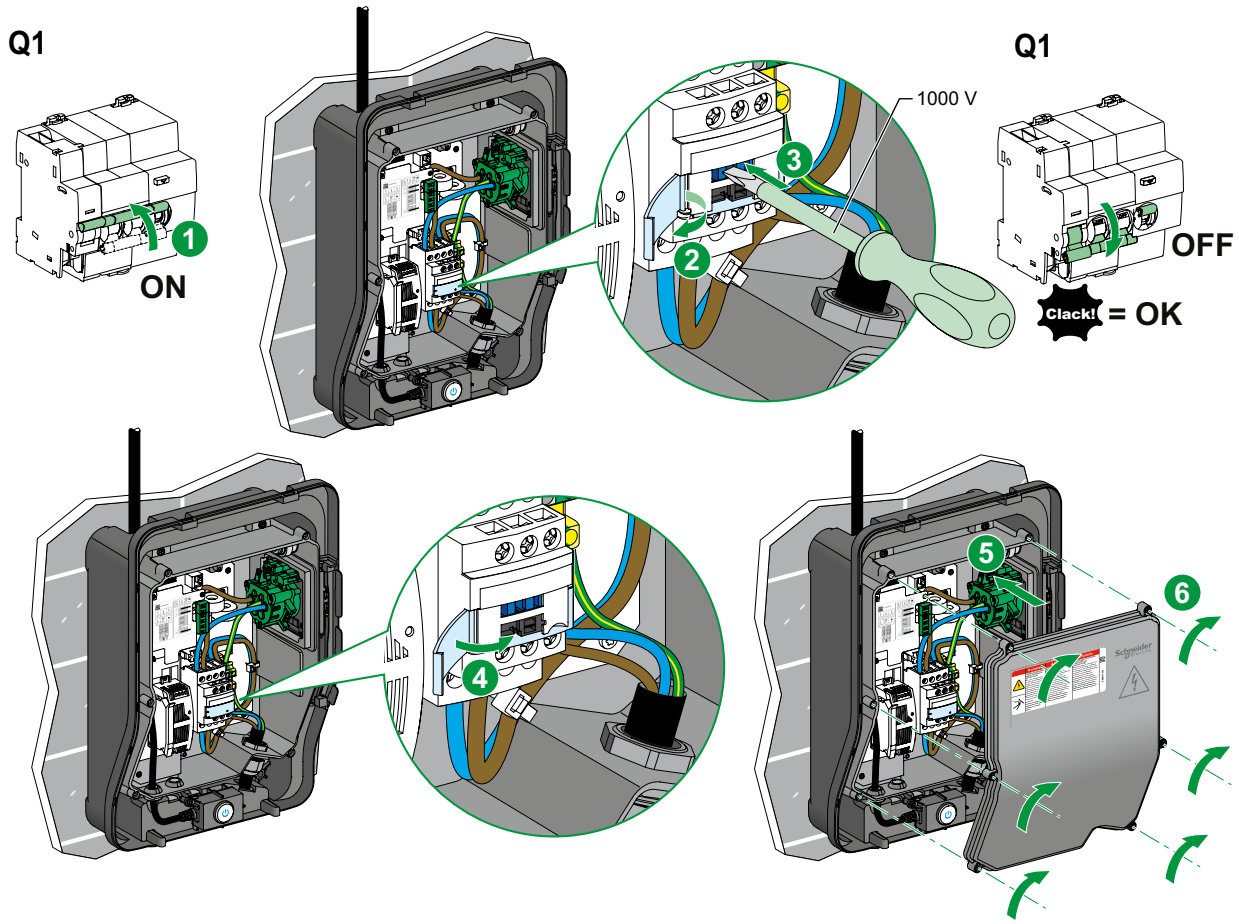

11 Attaching labels with safety message / Štítky s bezpečnostním varováním / Mise en place des étiquettes avec message de sécurité / Anbringen der Aufkleber mit Sicherheitshinweisen

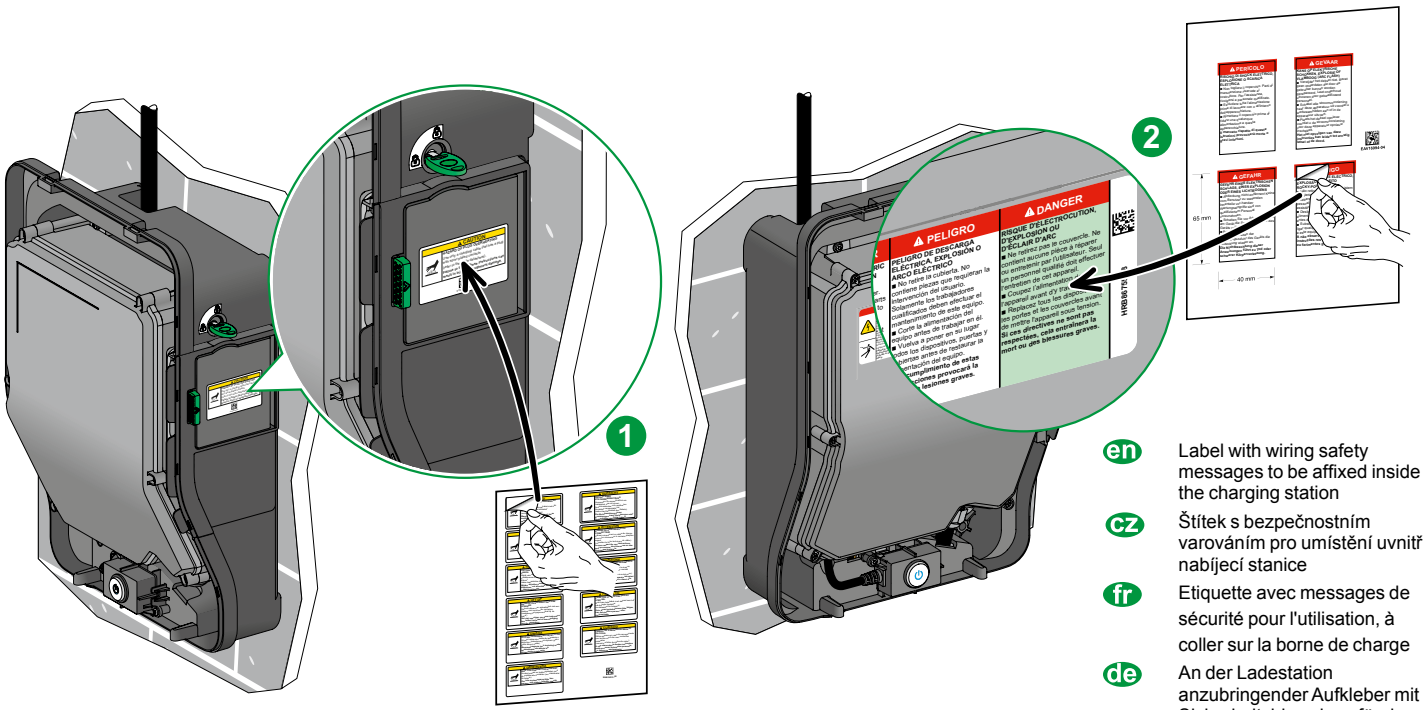

en Label with safety messages for use to be affixed to the charging station

cz Štítek s bezpečnostním varováním pro umístění na nabíjecí stanici

fr Etiquette avec messages de sécurité pour l'utilisation à coller sur la borne de charge

de An der Ladestation anzubringender Aufkleber mit Sicherheitshinweisen für den Betrieb

en Label with wiring safety messages to be affixed inside the charging station

cz Štítek s bezpečnostním varováním pro umístění uvnitř nabíjecí stanice

fr Etiquette avec messages de sécurité pour l'utilisation, à coller sur la borne de charge

de An der Ladestation anzubringender Aufkleber mit Sicherheitshinweisen für den Betrieb

12 Fitting the cover / Nasazení krytu / Mise en place du capot / Anbringen der Schutzabdeckung

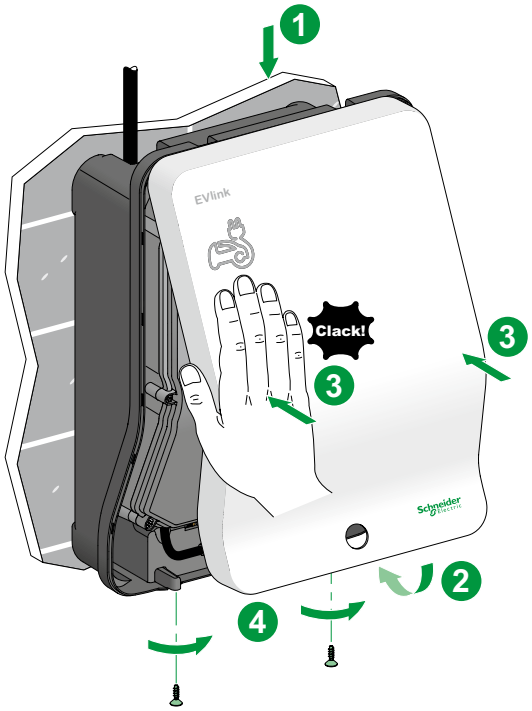

13 Residual current device (RCD) test / Test proudového chrániče / Test de la protection différentielle / Fehlerstromschutzschalter-Test

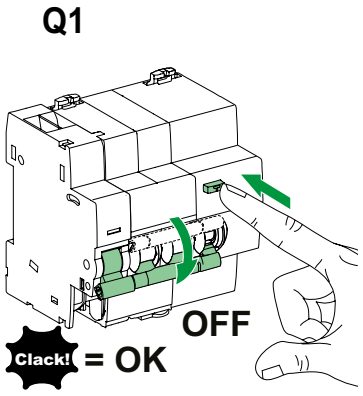

en

The residual current circuit breaker must be checked periodically to ensure correct operation.To check operation of the residual current circuit breaker after installation:

- Close the circuit breaker upstream from the terminal (Q1)
- Press the test button on the front panel of the residual current circuit breaker.

The residual current circuit breaker must trip immediately.
Otherwise, the residual current circuit breaker is defective. Change it immediately.

cz

Proudový chránič musí být pravidelně kontrolován pro zajištění správného provozu.
Kontrola provozu proudového chrániče po jeho instalaci:

- Zapněte nadřazený jistič (Q1)
- Stiskněte testovací tlačítko na čelním panelu proudového chrániče.

Proudový chránič musí okamžitě vypnout.
V opačném případě je proudový chránič vadný a je potřeba ho okamžitě vyměnit.

fr

Le bon fonctionnement de la protection différentielle doit être vérifié périodiquement.
Pour vérifier le fonctionnement de la protection différentielle après l'installation :

- Fermez le disjoncteur en amont de la borne (Q1)
- Appuyez sur le bouton test en face avant du disjoncteur différentiel.

La protection différentielle doit déclencher immédiatement.
Si ce n'est pas le cas, cela indique que le disjoncteur différentiel est en panne.
Changez-le immédiatement.

de

Die einwandfreie Funktion des Fehlerstromschutzschalters muss regelmäßig geprüft werden, damit ein ordnungsgemäßer Betrieb gewährleistet werden kann.
Gehen Sie zur Prüfung des Betriebs des Fehlerstromschutzschalters im Anschluss an die Installation wie folgt vor:

- Schließen Sie den der Ladestation vorgeschalteten Leitungsschutzschalter (Q1).
- Drücken Sie die Test-Taste an der Vorderseite des Fehlerstromschutzschalters.

Der Fehlerstromschutzschalter muss unmittelbar ausgelöst werden.
Ist dies nicht der Fall, ist der Schalter beschädigt und ist sofort auszuwechseln.

14 Power / Napájení / Mise sous tension / Einschalten

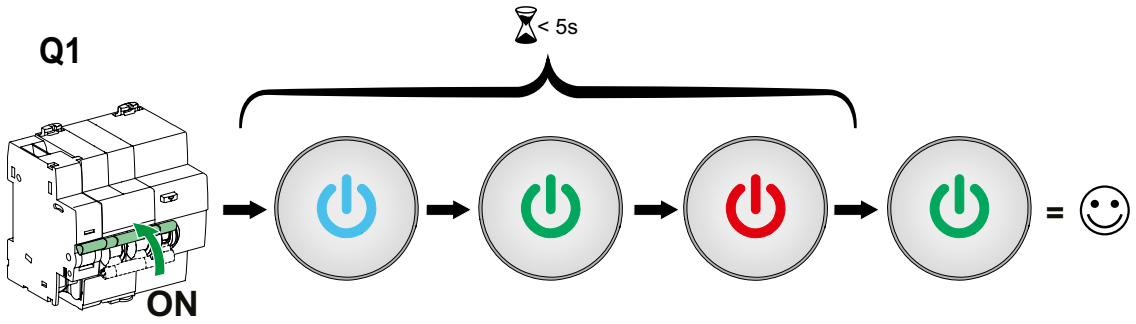

en Status indicator light: green
cz Stavová kontrolka: zelená
fr Voyant d'état : vert
de Status-LED: Ladebereitschaft

15 Operation / Obsluha / Fonctionnement / Betrieb

15.1 Choice of deferred start or power limitation / Volba režimu odložené spuštění nebo omezení výkonu / Choix départ différé ou limitation de puissance / Auswahl des Modus zeitgesteuerte Aufladung oder Leistungsreduzierung

en Deferred start is the default mode
cz Výchozí režim - odložené spuštění
fr Le mode par défaut est le mode départ différé
de Die zeitgesteuerte Aufladung ist der Standardmodus

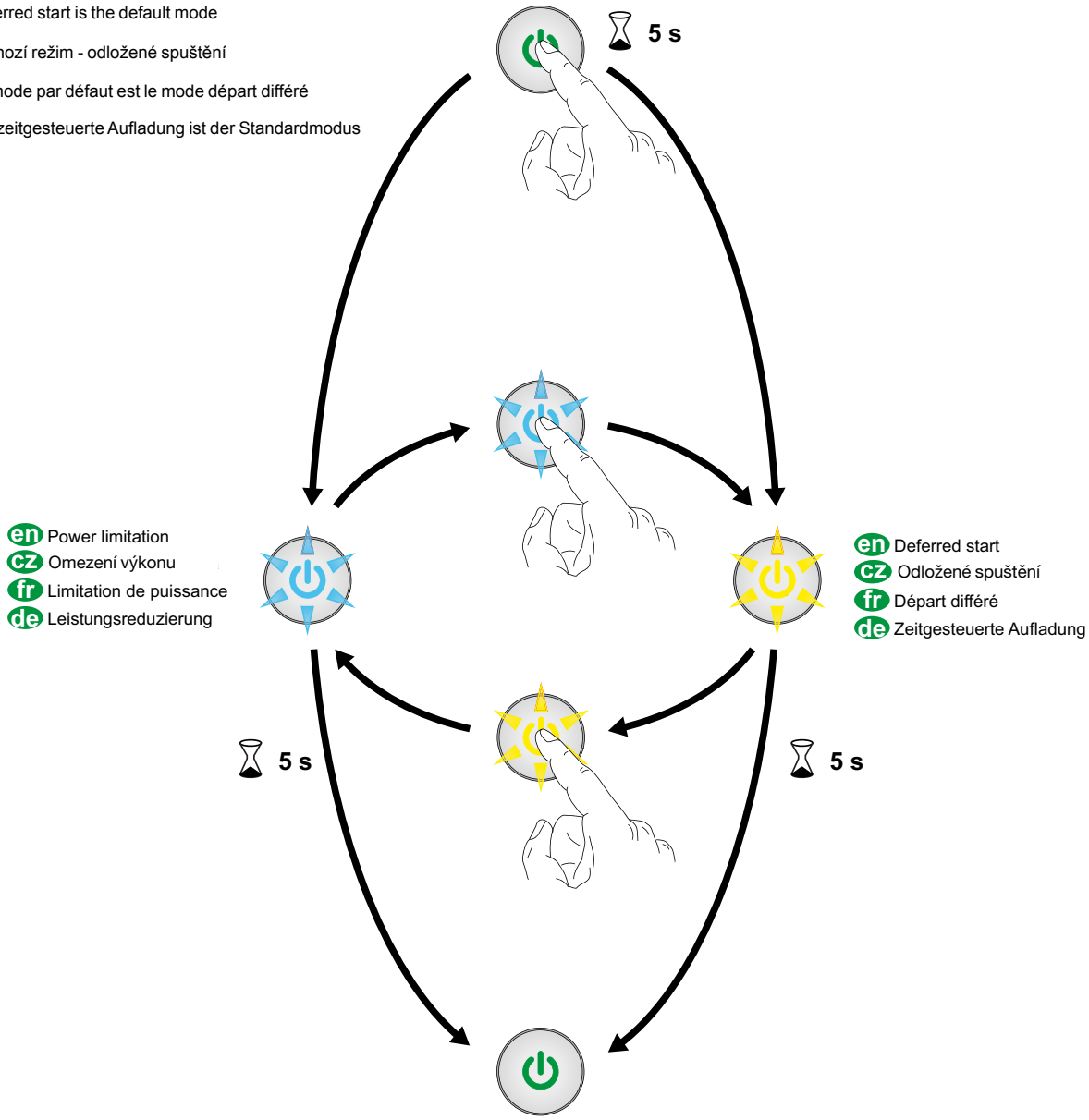

15.2 Locking the station / Uzamčení stanice / Verrouillage de la borne / Sperrung der Ladestation

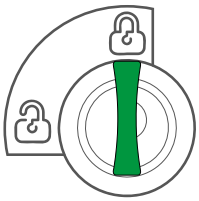

en

Locking the station with the key
- Impossible to insert the plug
- Impossible to extract the cable
- Impossible to stop charging

cz

Uzamčení nabíjecí stanice klíčem
- není možné vložit zástrčku
- není možné vyjmout kabel
- není možné zastavit nabíjení

fr

Verrouillage de la borne par la clé
- Insertion de la prise impossible
- Extraction du câble impossible
- Arrêt de la charge impossible

de

Sperrung der Ladestation mit dem Schlüssel
- Einführen des Steckers nicht möglich
- Abziehen des Kabels nicht möglich
- Anhalten des Ladevorgangs nicht möglich

15.3 Starting charging / Spuštění nabíjení / Démarrage de la charge / Start des Ladevorgangs

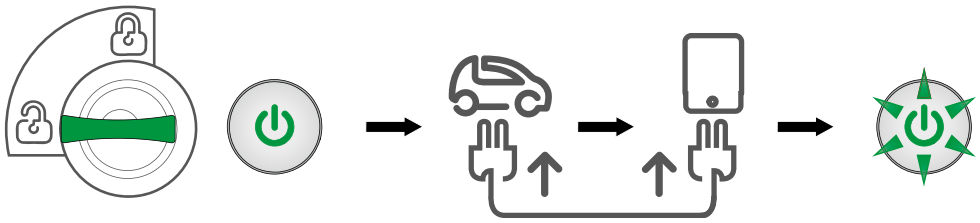

en	Nominal power: fast flashing
	Limited power: slow flashing
cz	Jmenovitý výkon: kontrolka bliká rychle
	Omezený výkon: kontrolka bliká pomalu
fr	Puissance nominale : clignotement rapide
	Puissance limitée : clignotement lent
de	Nennleistung: Schnelles Blinken
	Reduzierte Leistung: Langsames Blinken

15.4 End of charging / Ukončení nabíjení / Fin de charge / Ende des Ladevorgangs

NOTICE / UPOZORNĚNÍ / AVIS / HINWEIS	
RISK OF DAMAGING THE CHARGING CABLE ■ Do not leave the charging cable on the ground. ■ Put back the plug covers after each use. **Failure to follow these instructions can result in equipment damage.**	**NEBEZPEČÍ POŠKOZENÍ NABÍJECÍHO KABELU** ■ Neponechávejte nabíjecí kabel na podlaze. ■ Po každém použití nabíjecí stanice uzavřete kryt zásuvky. **Nedodržení těchto instrukcí může vést k poškození zařízení.**
RISQUE D'ENDOMMAGEMENT DU CÂBLE DE CHARGE ■ Ne pas laissez le câble de charge au sol. ■ Remettez les capots des fiches après chaque utilisation. **Le non-respect de ces instructions peut provoquer des dommages matériels.**	**GEFAHR EINER BESCHÄDIGUNG DES LADEKABELS** ■ Lassen Sie das Ladekabel nicht auf dem Boden liegen. ■ Bringen Sie die Anschlussabdeckungen nach jeder Verwendung wieder an. **Die Nichtbeachtung dieser Anweisungen kann Sachschäden zur Folge haben.**

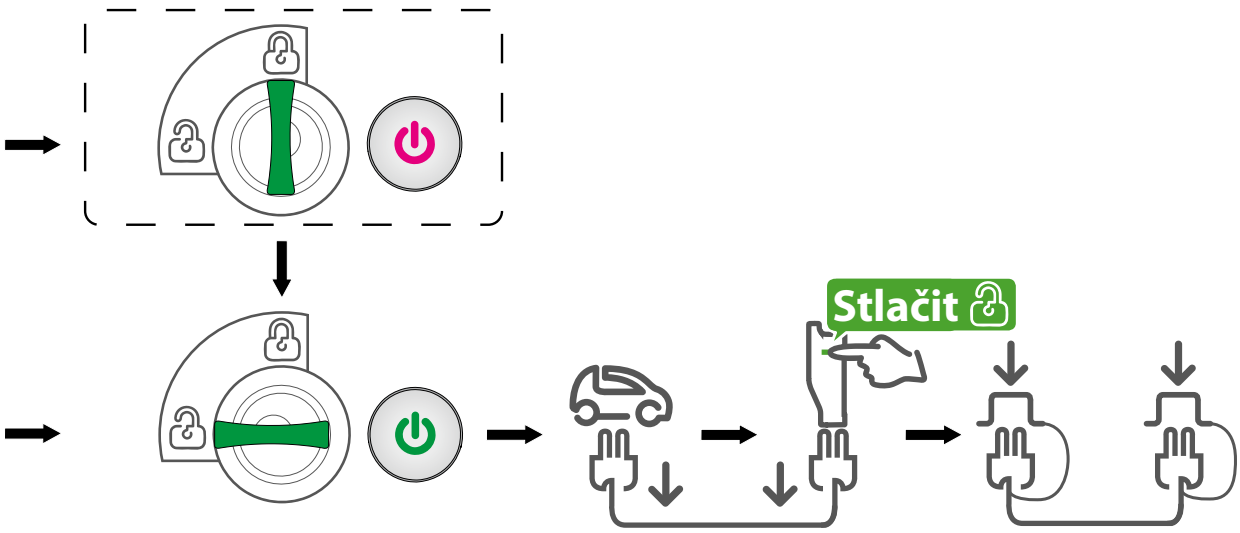

15.5 Stop charging in progress / Zastavení nabíjení / Arrêt de la charge en cours / Ende oder Anhalten des Ladevorgangs

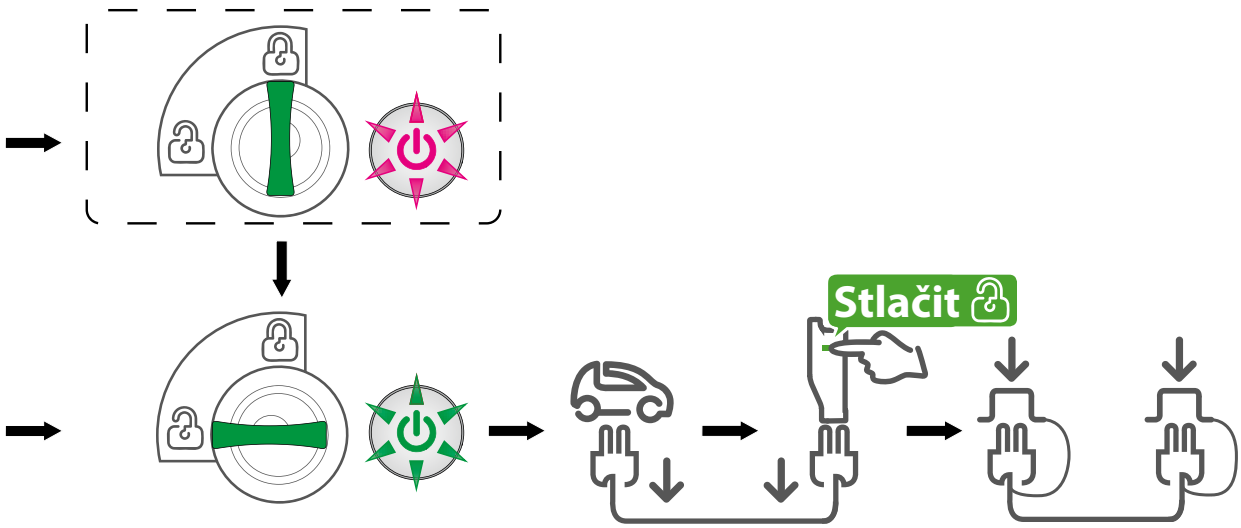

15.6 Stop then resume charging / Zastavení a opětovné spuštění nabíjení / Arrêt puis reprise de la charge / Anhalten und Fortsetzen des Ladevorgangs

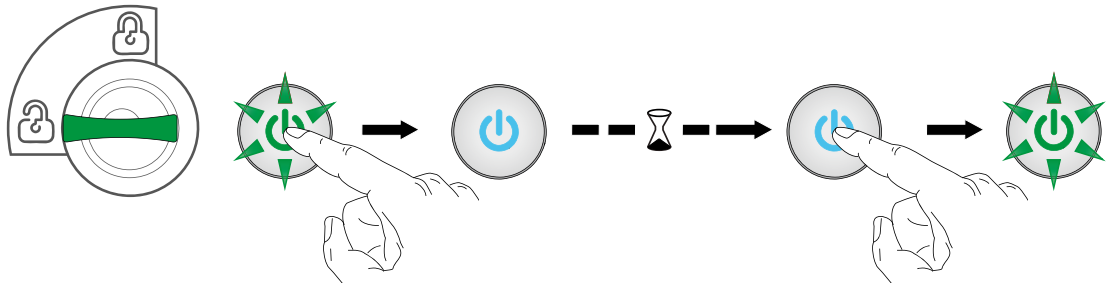

15.7 Start forced in deferred start / Nucené spuštění v režimu odloženého spuštění / Démarrage forcé en départ différé / Forcierter Start bei aktiver zeitgesteuerte Aufladung

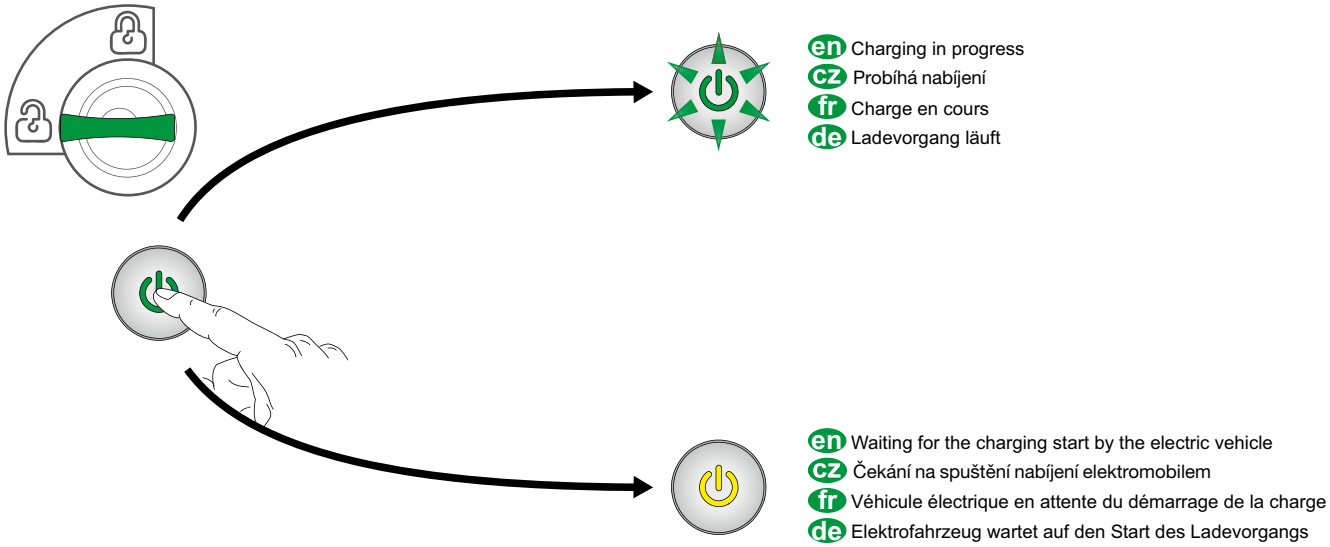

15.8 Indicator light statuses (station not locked) / Stavová kontrolka (stanice není uzamčena) / Etats du voyant (borne non verrouillée) / Status der LED-Anzeige (Ladestation nicht gesperrt)

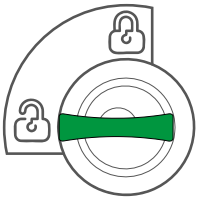

	en	Ready for charging - Waiting for deferred start - Charging finished
	cz	Připraveno k nabíjení - Čekání na odložené spuštění - Ukončení nabíjení
	fr	Prêt pour la charge - Véhicule électrique en attente du démarrage de la charge - En attente de départ différé - Charge terminée
	de	Ladebereitschaft - Warten auf den Start des Ladevorgangs - Warten auf zeitgesteuerte Aufladung - Ladevorgang abgeschlossen
	en	■ Charging in progress □ Fast flashing: charging at nominal power □ Slow flashing: charging at reduced power
	cz	■ Probíhá nabíjení □ Rychlé bliká: nabíjení jmenovitým výkonem □ Pomalu bliká: nabíjení omezeným výkonem
	fr	■ Charge en cours □ Clignotement rapide : charge à puissance nominale □ Clignotement lent : charge à puissance réduite
	de	■ Ladevorgang läuft □ Schnelles Blinken: Ladevorgang mit Nennleistung □ Langsames Blinken: Ladevorgang mit reduzierter Leistung
	en	Load interrupted by means of the On / Off button
	cz	Přerušené nabíjení tlačítkem On/Off
	fr	Charge interrompue au moyen du bouton Arrêt/ Marche
	de	Ladevorgang wurde mit Ein /Aus Taste angehalten
	en	Charging forced to start during a deferred start and waiting for the charging start by the electrical vehicle
	cz	Nucené spuštění nabíjení během odloženého spuštění a čekání na spuštění nabíjení elektromobilem
	fr	Démarrage forcé de la charge pendant un départ différé et véhicule électrique en attente du démarrage de la charge
	de	Forcierte Auslösung des Ladevorgangs bei zeitgesteuerter Aufladung und Warten auf den Start des Ladevorgangs
	en	Error detected
	cz	Zjištěna chyba
	fr	Erreur détectée
	de	Fehler erkannt

15 Operation / Obsluha / Fonctionnement / Betrieb

15.9 Indicator light statuses (station locked) / Stavová kontrolka (stanice uzamčena) / Etats du voyant (borne verrouillée) / Status der LED-Anzeige (Ladestation gesperrt)

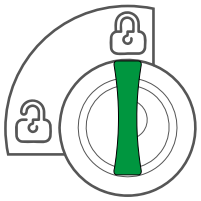

	en	Charging station on standby
	cz	Nabíjecí stanice v pohotovostním režimu
	fr	Borne de charge en veille
	de	Ladestation im Standby-Betrieb
	en	Waiting for the charging start by the electrical vehicle - Waiting for deferred start - Charging finished
	cz	Čekání na spuštění nabíjení elektromobilem - Čekání na odložené spuštění - Ukončení nabíjení
	fr	Attente du démarrage de la charge par le véhicule électrique - Attente de départ différé - Charge terminée
	de	Warten auf den Start des Ladevorgangs - Warten auf zeitgesteuerte Aufladung - Ladevorgang abgeschlossen
	en	■ Charging in progress □ Fast flashing: charging at nominal power □ Slow flashing: charging at reduced power
	cz	■ Probíhá nabíjení □ Rychlé bliká: nabíjení jmenovitým výkonem □ Pomalu bliká : nabíjení omezeným výkonem
	fr	■ Charge en cours □ Clignotement rapide : charge à puissance nominale □ Clignotement lent : charge à puissance réduite
	de	■ Ladevorgang läuft □ Schnelles Blinken: Ladevorgang mit Nennleistung □ Langsames Blinken: Ladevorgang mit reduzierter Leistung
	en	Error detected
	cz	Zjištěna chyba
	fr	Erreur détectée
	de	Fehler erkannt

16 Registering the product / Registrace zařízení / Enregistrement du produit / Produktregistrierung

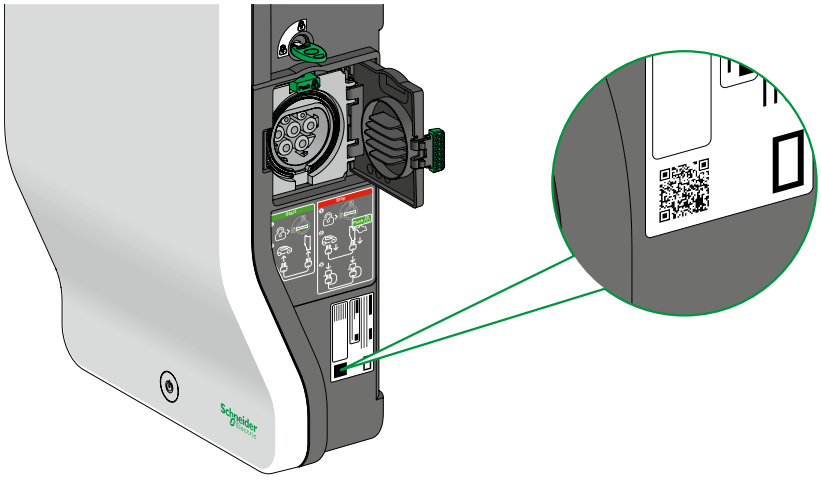

en

In order to benefit from Schneider Electric technical support,
you must register the charging station:
Please scan the QR-code with your smartphone, then follow the instructions which will be displayed.

cz

Pro využití technické podpory Schneider Electric musíte nabíjecí stanici registrovat.
Naskenujte vašim smatrphonem QR-kód na nabíjecí stanici a postupujte dle zobrazených instrukcí.

fr

Afin que vous bénéficiez du support technique de Schneider Electric,
vous devez procéder à l'enregistrement de la borne de charge :
Veuillez scanner le QR-code avec votre smartphone, puis suivre les instructions qui s'afficheront.

de

Um den technischen Supportservice von Schneider Electric in Anspruch nehmen zu können, müssen Sie die Ladestation registrieren:
Scannen Sie dazu den QR-Code mit Ihrem Smartphone und halten Sie sich dann an die auf dem Display angezeigten Anweisungen.

17 Diagnostics / Diagnostika / Diagnostic / Diagnose

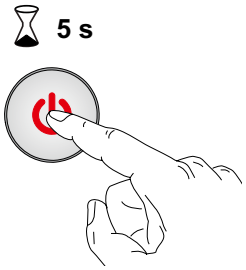

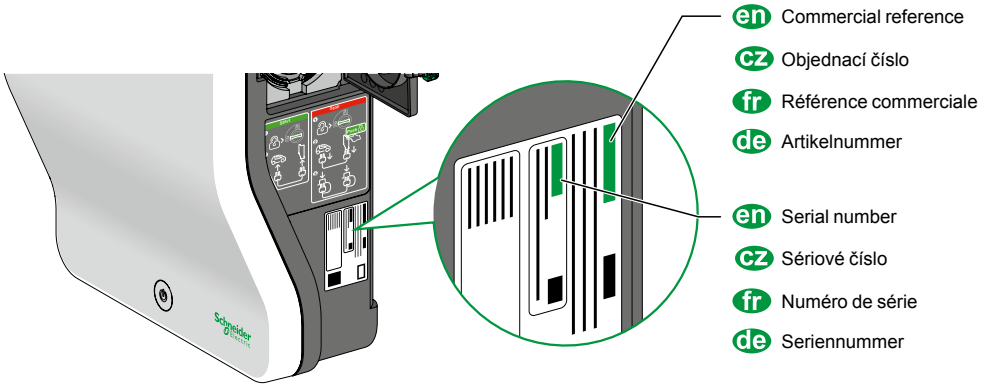

en

Status indicator light	Origin	Action to be taken
	Charging station	■ Contact Schneider Electric customer support after noting the commercial reference and serial number on the product label..
	Charging cable	■ Try with another charging cable. □ If the problem persists, contact Schneider Electric customer support after noting the commercial reference and serial number on the product label. □ If the problem is solved, contact the cable supplier.
	Electric vehicle	■ Contact the electric vehicle dealer.
	Electric vehicle or charging station	■ Contact Schneider Electric customer support after noting the commercial reference and serial number on the product label.

cz

Stavová kontrolka	Původce	Požadovaná opatření
	Nabíjecí stanice	■ Kontaktujte zákaznické centrum Schneider Electric - připravte si objednací a sériové číslo z výrobního štítku umístěného na nabíjecí stanici
	Nabíjecí kabel	■ Zkuste použít jiný nabíjecí kabel. □ Pokud problém přetrvává, kontaktujte zákaznické centrum Schneider Electric - připravte si objednací a sériové číslo z výrobního štítku umístěného na nabíjecí stanici. □ Pokud je problém vyřešen, kontaktujte dodavatele kabelu.
	Elektromobil	■ Kontaktujte dodavatele elektromobilu.
	Elektromobil nebo nabíjecí stanice	■ Kontaktujte zákaznické centrum Schneider Electric - připravte si objednací a sériové číslo z výrobního štítku umístěného na nabíjecí stanici

fr

Voyant d'état	Origine	Action à réaliser
	Borne de charge	■ Contactez le support clients de Schneider Electric après avoir relevé la référence commerciale et le numéro de série sur l'étiquette du produit.
	Câble de charge	■ Essayez avec un autre câble de charge. □ Si le problème persiste, contactez le support clients de Schneider Electric après avoir relevé la référence commerciale et le numéro de série sur l'étiquette du produit. □ Si le problème est résolu, contacter le fournisseur du câble.
	Véhicule électrique	■ Contacter le concessionnaire du véhicule électrique.
	Véhicule électrique ou borne de charge	■ Contactez le support clients de Schneider Electric après avoir relevé la référence commerciale et le numéro de série sur l'étiquette du produit.

de

Status-LED	Herkunft	Maßnahmen zu ergreifen
	Ladestation	■ Notieren Sie sich die auf dem Typenschild angegebene Artikel- und Seriennummer, und wenden Sie sich bitte an den Kundendienst von Schneider Electric.
	Ladekabel	■ Versuchen Sie es mit einem anderen Ladekabel. □ Sollte das Problem bestehen, notieren Sie sich die auf dem Typenschild angegebene Artikel- und Seriennummer, und wenden Sie sich bitte an den Kundendienst von Schneider Electric. □ Wenn sich das Problem dadurch beheben lässt, wenden Sie sich an den Kabelanbieter.
	Elektrofahrzeug	■ Wenden Sie sich bitte an den Fahrzeughändler.
	Elektrofahrzeug oder Ladestation	■ Notieren Sie sich die auf dem Typenschild angegebene Artikel- und Seriennummer, und wenden Sie sich bitte an den Kundendienst von Schneider Electric.

18 Technical characteristics / Technické parametry / Caractéristiques techniques / Technische Kenndaten

en

- Standards: IEC/EN 61851-1 ed 2.0; IEC/EN 61851-22 ed 1.0; IEC/EN 62196-1 ed 2.0; IEC/EN 62196-2 ed 1.0
- Voltage:
  - 220-240 V~ single-phase - 50/60 Hz
  - 380-415 V~ three-phase - 50/60 Hz
- Current:
  - 16 A (EVH2S3P02K, EVH2S3P04K, EVH2S11P02K, EVH2S11P04K)
  - 32 A (EVH2S7P02K, EVH2S7P04K, EVH2S22P02K, EVH2S22P04K)
- Deferred start or power limitation input consumption: 200 mA
- Protection indices:
  - IP54 according to standard IEC 60529,
  - IK10 according to standard IEC 62262
- Operating temperature: -30 °C to +50 °C
- Storage temperature: -40 °C to +80 °C

cz

- Standardy: IEC/EN 61851-1 ver. 2.0; IEC/EN 61851-22 ver. 1.0; IEC/EN 62196-1 ver. 2.0; IEC/EN 62196-2 ver. 1.0
- Napětí:
  - 220-240V 1fáz. - 50/60 Hz
  - 380-415V 3fáz. - 50/60 Hz
- Proud:
  - 16 A (EVH2S3P02K, EVH2S3P04K, EVH2S11P02K, EVH2S11P04K)
  - 32 A (EVH2S7P02K, EVH2S7P04K, EVH2S22P02K, EVH2S22P04K)
- Spotřeba vstupu pro odložené spuštění nebo výkonové omezení: 200 mA
- Krytí:
  - IP54 podle IEC 60529,
  - IK10 podle IEC 62262
- Provozní teplota: -30 až +50 °C
- Teplota pro skladování: -40 až +80 °C

fr

- Normes : IEC/EN 61851-1 ed 2.0 ; IEC/EN 61851-22 ed 1.0 ; IEC/EN 62196-1 ed 2.0 ; IEC/EN 62196-2 ed 1.0
- Tension :
  - 220-240 V~ monophasé - 50/60 Hz
  - 380-415 V~ triphasé - 50/60 Hz
- Courant :
  - 16 A (EVH2S3P02K, EVH2S3P04K, EVH2S11P02K, EVH2S11P04K)
  - 32 A (EVH2S7P02K, EVH2S7P04K, EVH2S22P02K, EVH2S22P04K)
- Consommation de l'entrée départ différé ou limitation de puissance : 200 mA
- Indices de protection :
  - IP54 selon norme IEC 60529
  - IK10 selon norme IEC 62262
- Température de fonctionnement : -30 °C à +50 °C
- Température de stockage : -40 °C à +80 °C

de

- Normen: IEC/EN 61851-1 Ed. 2.0; IEC/EN 61851-22 Ed. 1.0; IEC/EN 62196-1 Ed. 2.0; IEC/EN 62196-2 Ed. 1.0
- Nennspannung:
  - Einphasig 220 bis 240 V~ - 50/60 Hz
  - Dreiphasig 380 bis 415 V~ - 50/60 Hz
- Max. Eingangsstrom:
  - 16 A (EVH2S3P02K, EVH2S3P04K, EVH2S11P02K, EVH2S11P04K)
  - 32 A (EVH2S7P02K, EVH2S7P04K, EVH2S22P02K, EVH2S22P04K)
- Stromverbrauch des Eingangs für zeitgesteuerte Aufladung oder Leistungsreduzierung: 200 mA
- Schutzklassen:
  - IP54 nach Norm IEC 60529,
  - IK10 nach Norm IEC 62262
- Umgebungstemperatur für Betrieb: -30 °C bis +50 °C
- Lagertemperatur: -40 °C bis +80 °C

19 Recycling packaging / Recyklace obalů / Recyclage des emballages / Verpackungsverwertung

en

The packaging materials from this equipment can be recycled.
Please help protect the environment by recycling them in appropriate containers.
Thank you for helping to protect the environment.

cz

Obalové materiály z tohoto zařízení mohou být recyklovány.
Prosím, pomozte chránit životní prostředí recyklací do odpovídajících kontejnerů.
Děkujeme vám, že pomáháte chránit životní prostředí.

fr

Les matériaux d'emballage de cet appareil sont recyclables.
Participez à leur recyclage et contribuez ainsi à la protection de l'environnement en les déposant dans les conteneurs prévus à cet effet.
Nous vous remercions pour votre contribution à la protection de l'environnement.

de

Das Verpackungsmaterial dieses Geräts ist wiederverwertbar.
Bitte tragen Sie zum Schutz der Umwelt bei, indem Sie das Material ordnungsgemäß entsorgen. Vielen Dank für Ihren Beitrag zum Umweltschutz.

Maximum z vaší energie

Zákaznické centrum
382 766 333
podpora@schneider-electric.com

Schneider Electric CZ, s. r. o.

Thámova 13 – 186 00 Praha 8
www.schneider-electric.com