EVlink™ Pro AC Metal

cz Instalační manuál

en Electrical Diagrams

GEX-00

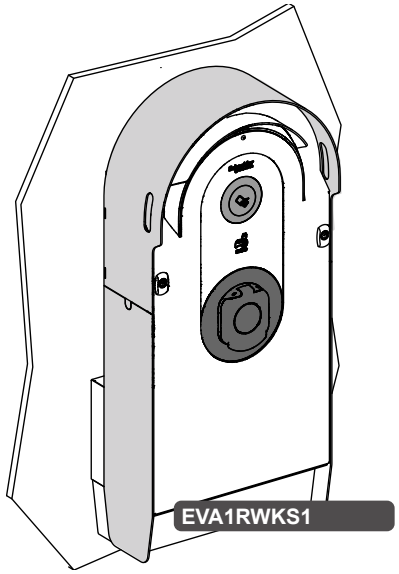

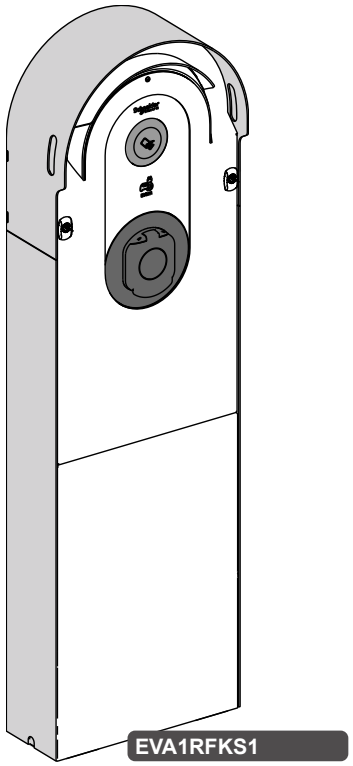

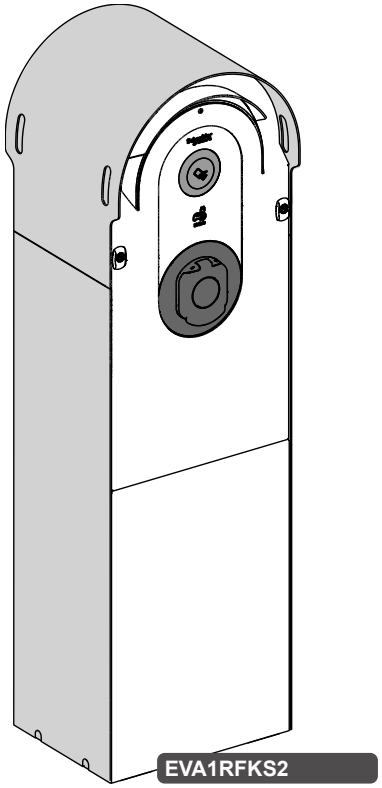

Navštivte naši webovou stránku www.se.com a stáhněte si technické dokumenty pro produkty EVlink Pro AC.

DŮLEŽITÉ UPOZORNĚNÍ

- Značka Schneider Electric a veškeré ochranné známky společnosti Schneider Electric a jejích dceřiných společností uvedených v této příručce jsou majetkem společnosti Schneider Electric nebo jejích dceřiných společností. Všechny ostatní značky mohou být ochrannými známkami příslušných vlastníků.
- Tato příručka a její obsah jsou chráněny příslušnými zákony o autorských právech a byla zřízena pouze pro informační účely. Žádná část této příručky nesmí být reprodukována nebo přenášena v jakékoli formě nebo jakýmikoli prostředky (elektronicky, fyzicky, fotokopírováním, nahráváním, nebo jinak), za jakýmkoli účelem, bez předchozího písemného svolení Schneider Electric..
- Vzhledem k tomu, že se normy v průběhu času mění, mohou se specifikace a návrhy obsažené v této příručce změnit bez předchozího upozornění.
- V rozsahu platných zákonů nepřebírá společnost Schneider Electric ani její dceřiné společnosti žádnou zodpovědnost za případné chyby nebo informace opomenuté v tomto materiálu nebo za důsledky plynoucí z aplikace zde uvedených informací.

Visit our web site www.se.com to download the technical documents for EVlink Pro AC products.

PLEASE NOTE

- The Schneider Electric brand and any trademarks of Schneider Electric SE and its subsidiaries referred to in this guide are the property of Schneider Electric SE or its subsidiaries. All other brands may be trademarks of their respective owners.
- This guide and its content are protected under applicable copyright laws and furnished for informational use only. No part of this guide may be reproduced or transmitted in any form or by any means electronic, mechanical, photocopying, recording, or otherwise), for any purpose, without the prior written permission of Schneider Electric.
- To the extent permitted by applicable law, no responsibility or liability is assumed by Schneider Electric and its subsidiaries for any errors or omissions in the informational content of this material or consequences arising out of or resulting from the use of the information contained herein.

© 2022 Schneider Electric - All rights reserved.

1 Obsah / Summary

1.1 Elektrická schémata / Electrical Diagrams

Objednací číslo	ERP - Print Medium Description	Schématický diagram		
		2 kabely 2 nabíječky	1 kabel 2 nabíječky	1 kabel 1 nabíječka
EVA1RWKS1	EVlink Pro AC Metal wall mount 1 charge point kit	NA	NA	✓
EVA1RFKS1	EVlink Pro AC Metal floor standing 1 charge point kit	NA	NA	✓
EVA1RFKS2	EVlink Pro AC Metal floor standing 2 charge points kit	✓	✓	NA

	ERP - Print Medium Description	Schématický diagram					
		SE Number	Kapitola	SE Number	Kapitola	SE Number	Kapitola
EVB3S07N4A	EVlink Pro AC 7.4kw 32A 1PH T2S SOCKET 6mA RCD Type Asi MNX	JYT8582801	2.13	JYT8583701	2.7	JYT8584201	2.1
EVB3S07N4AM	EVlink Pro AC 7.4kw 32A 1PH T2S SOCKET 6mA RCD Type Asi MNX MID						
EVB3S07N4EAM	EVlink Pro AC 7.4kw 32A 10A 1PH T2S TE SOCKET 6mA RCD Type Asi MNX MID						
EVB3S07N4EA	EVlink Pro AC 7.4kw 32A 10A 1PH T2S TE SOCKET 6mA RCD Type Asi MNX						
EVB3S07NCA	EVlink Pro AC 7.4kw 32A 1PH 5m Attached Cable 6mA RCD Type Asi MNX						
EVB3S07NCAM	EVlink Pro AC 7.4kw 32A 1PH 5m Attached Cable 6mA RCD Type Asi MNX MID						
EVB3S11N4A	EVlink Pro AC 11kw 16A 3PH T2S SOCKET 6mA RCD Type Asi MNX	JYT8583601	2.14	JYT8583501	2.8	JYT8584101	2.2
EVB3S11NCA	EVlink Pro AC 11kw 16A 3PH 5m Attached Cable 6mA RCD Type Asi MNX						
EVB3S11N4FB	EVlink Pro AC 11kw 16A 10A 3PH T2S TF SOCKET RCD Type B EV MNX						
EVB3S22N4B	EVlink Pro AC 22kw 32A 3PH T2S SOCKET RCD Type B EV MNX	JYT8582701	2.15	JYT8583401	2.9	JYT8583901	2.3
EVB3S22N4A	EVlink Pro AC 22kw 32A 3PH T2S SOCKET 6mA RCD Type Asi MNX						
EVB3S22NCA	EVlink Pro AC 22kw 32A 3PH 5m Attached Cable 6mA RCD Type Asi MNX						
EVB3S22NCB	EVlink Pro AC 22kw 32A 3PH 5m Attached Cable RCD Type B EV MNX						
EVB3S22N4EB	EVlink Pro AC 22kw 32A 10A 3PH T2S TE SOCKET RCD Type B EV MNX						
EVB3S22N4FB	EVlink Pro AC 22kw 32A 10A 3PH T2S TF SOCKET RCD Type B EV MNX						
EVB3S22N40M	EVlink Pro AC 22kw 32A 3PH T2S SOCKET MID 6mA and MNX supplied	JYT8584501	2.16	JYT8584701	2.10	JYT8585001	2.4
EVB3S22N40EM	EVlink Pro AC 22kw 32A 10A 3PH T2S TE SOCKET MID 6mA and MNX supplied						
EVB3S22N40FM	EVlink Pro AC 22kw 32A 10A 3PH T2S TF SOCKET MID 6mA and MNX supplied						
EVB3S22NC0M	EVlink Pro AC 22kw 32A 3PH 5m Attached Cable MID 6mA and MNX supplied						
EVB3S22N4	EVlink Pro AC 22kw 32A 3PH T2S SOCKET MNX	JYT8582501	2.17	JYT8584901	2.11	JYT8584001	2.5
EVB3S22N4E	EVlink Pro AC 22kw 32A 10A 3PH T2S TE SOCKET MNX						
EVB3S22N40MR	EVlink Pro AC Metal 22kw 32A 3PH T2S SOCKET MID and RCD B EV MNX supplied	JYT8582401	2.18	JYT8583001	2.12	JYT8583801	2.6

© 2022 Schneider Electric - All rights reserved.

2.1 Napájení - 1fáz. nabíjecí stanice EVlink Pro AC / Power Supply - One Phase Charging Station EVlink Pro AC - JYT8584201

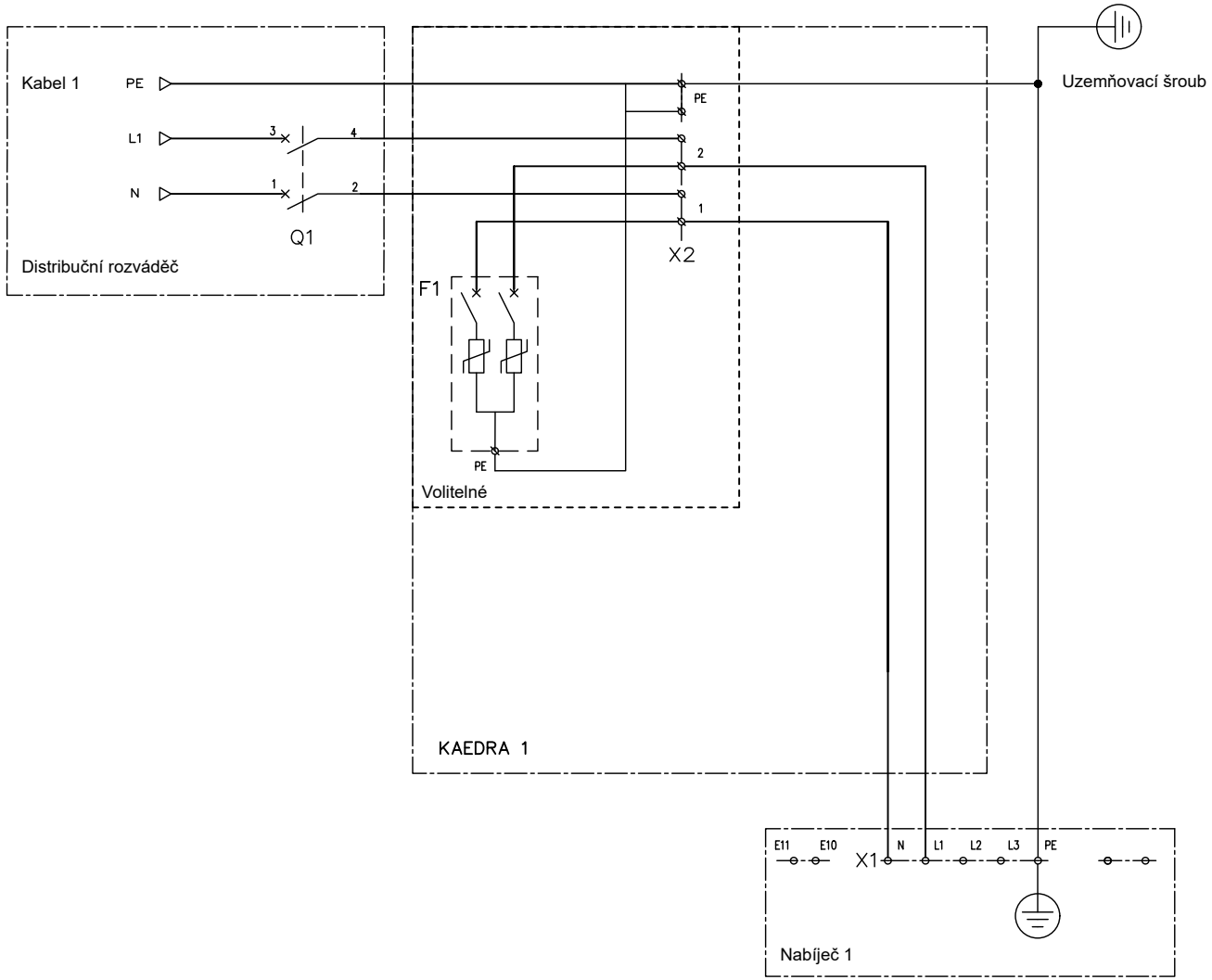

© 2022 Schneider Electric - All rights reserved.

2.2 Napájení - 3fáz. nabíjecí stanice EVlink Pro AC / Power Supply - Three Phases Charging Station EVlink Pro AC - JYT8584101

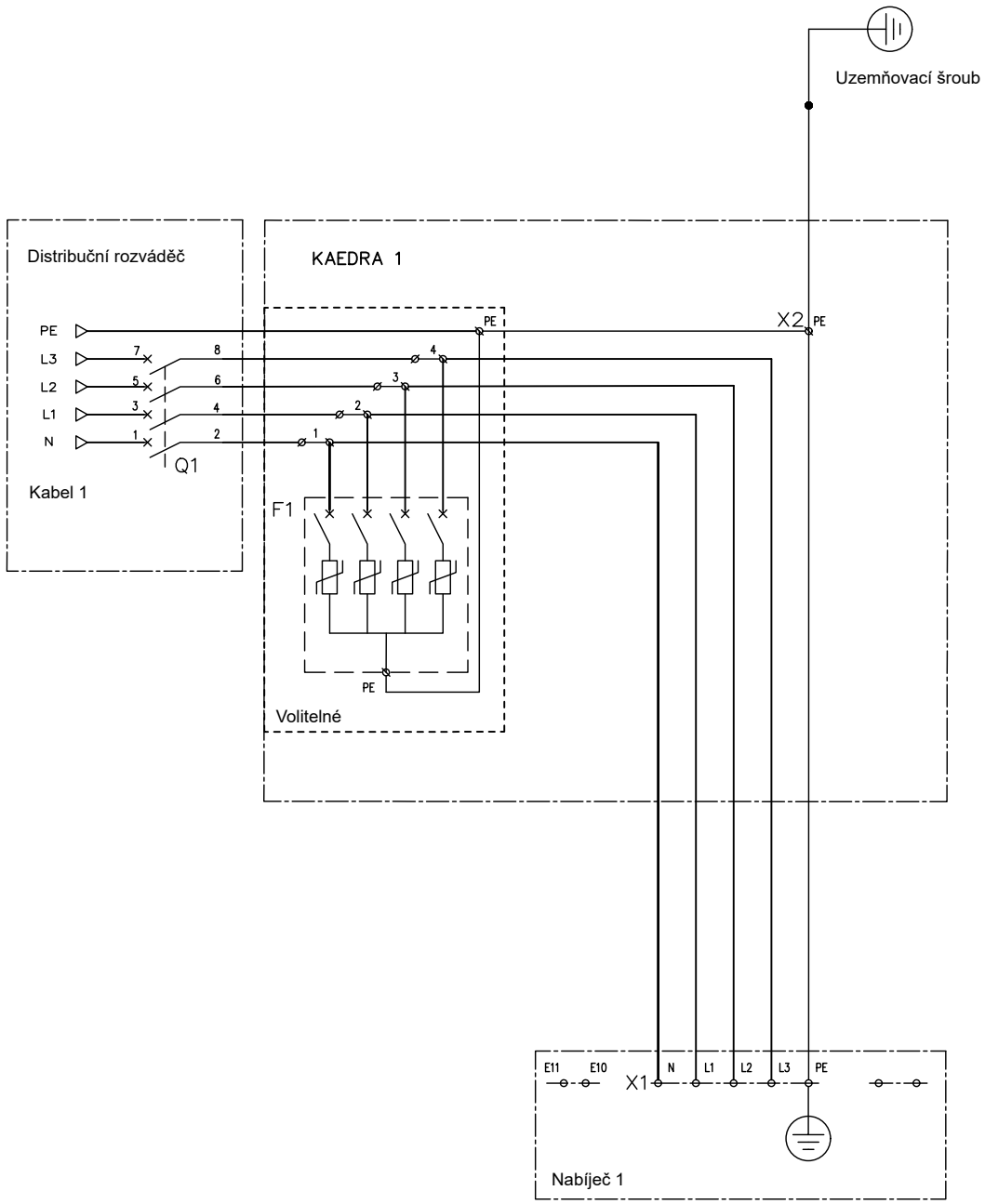

© 2022 Schneider Electric - All rights reserved.

2.3 Napájení - 3fáz. nabíjecí stanice EVlink Pro AC / Power Supply - Three Phases Charging Station EVlink Pro AC - JYT8583901

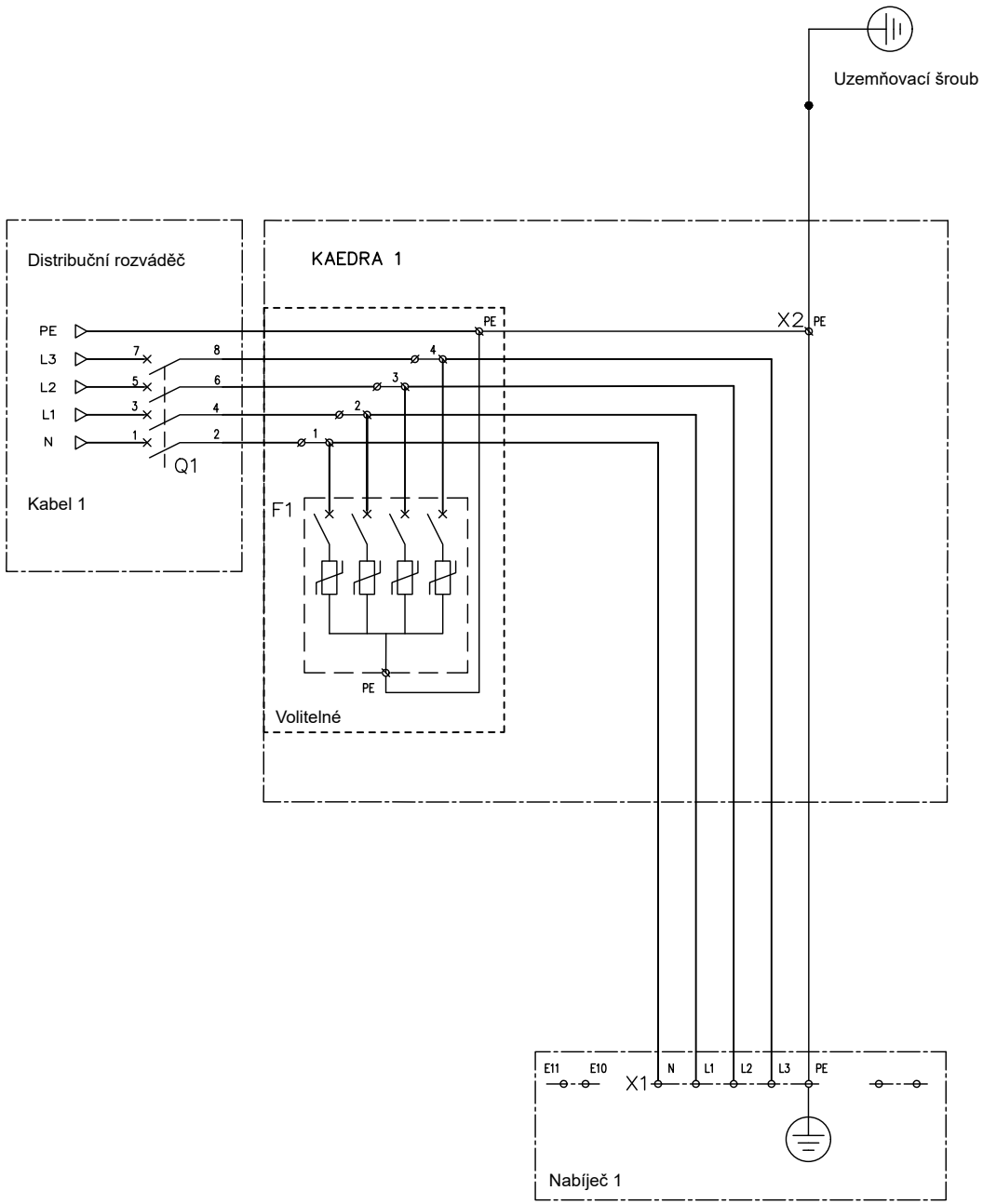

© 2022 Schneider Electric - All rights reserved.

2.4 Napájení - 3fáz. nabíjecí stanice EVlink Pro AC / Power Supply - Three Phases Charging Station EVlink Pro AC - JYT8585001

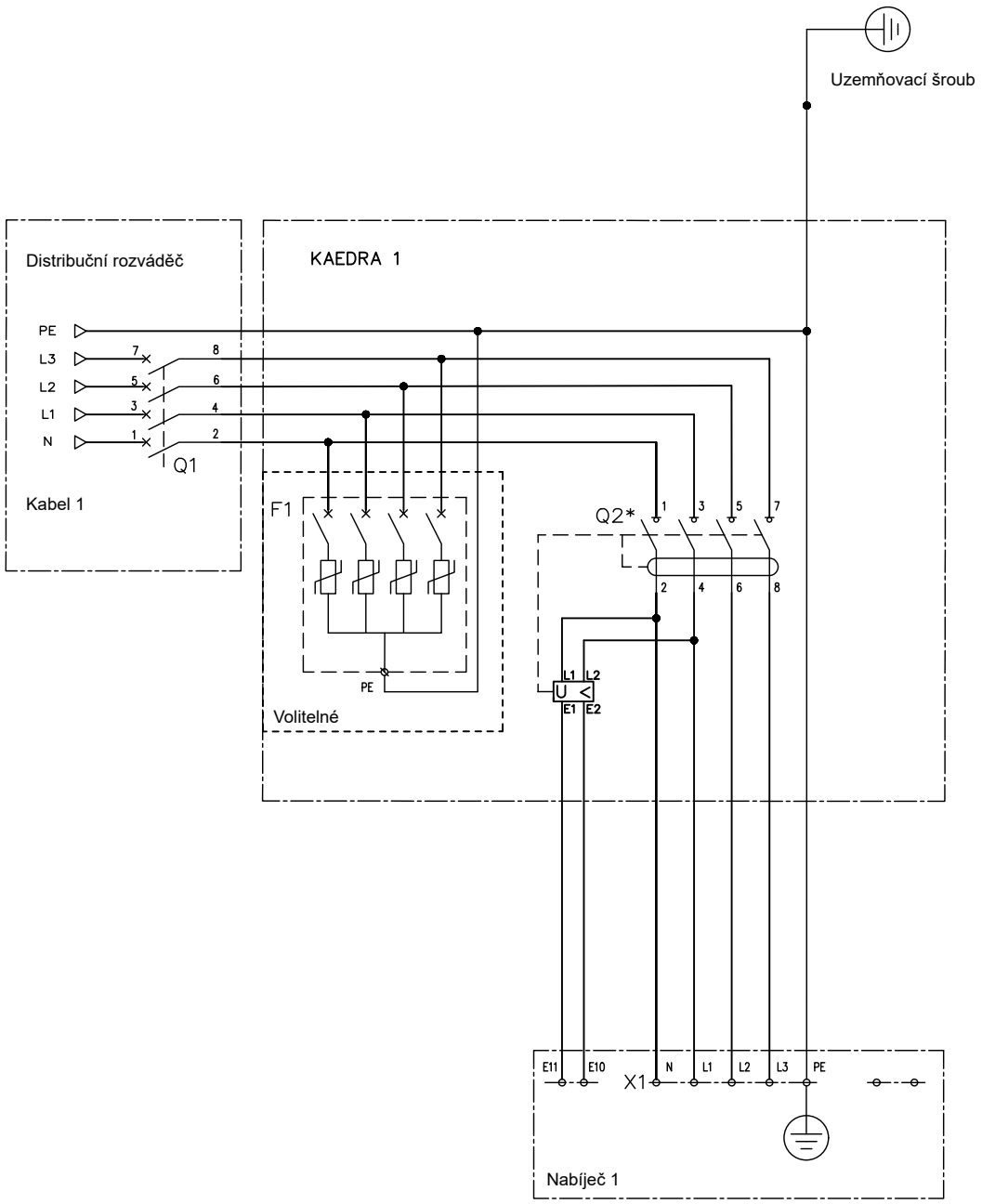

© 2022 Schneider Electric - All rights reserved.

2.5 Napájení - 3fáz. nabíjecí stanice EVlink Pro AC / Power Supply - Three Phases Charging Station EVlink Pro AC - JYT8584001

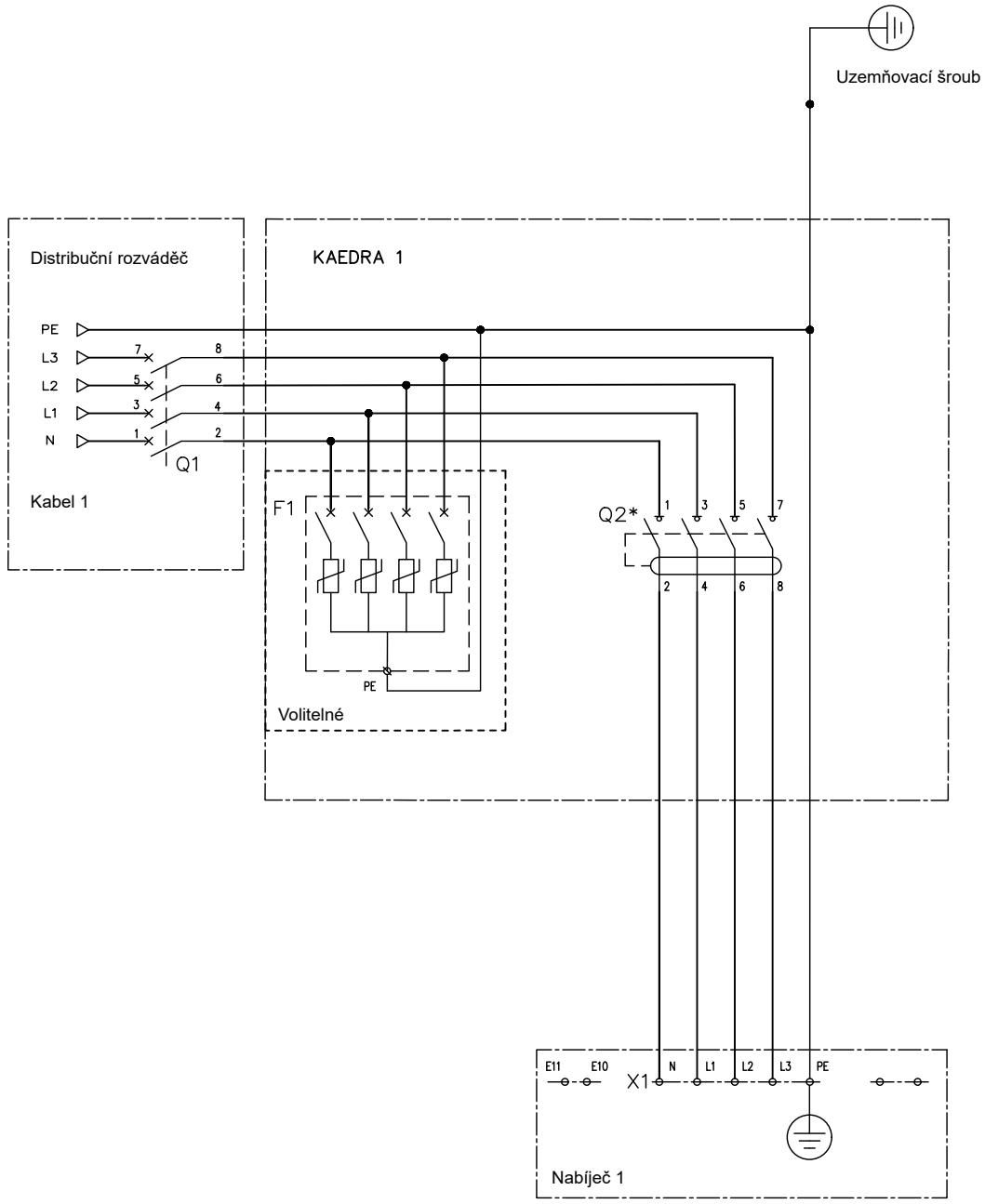

© 2022 Schneider Electric - All rights reserved.

2.6 Napájení - 3fáz. nabíjecí stanice EVlink Pro AC / Power Supply - Three Phases Charging Station EVlink Pro AC - JYT8583801

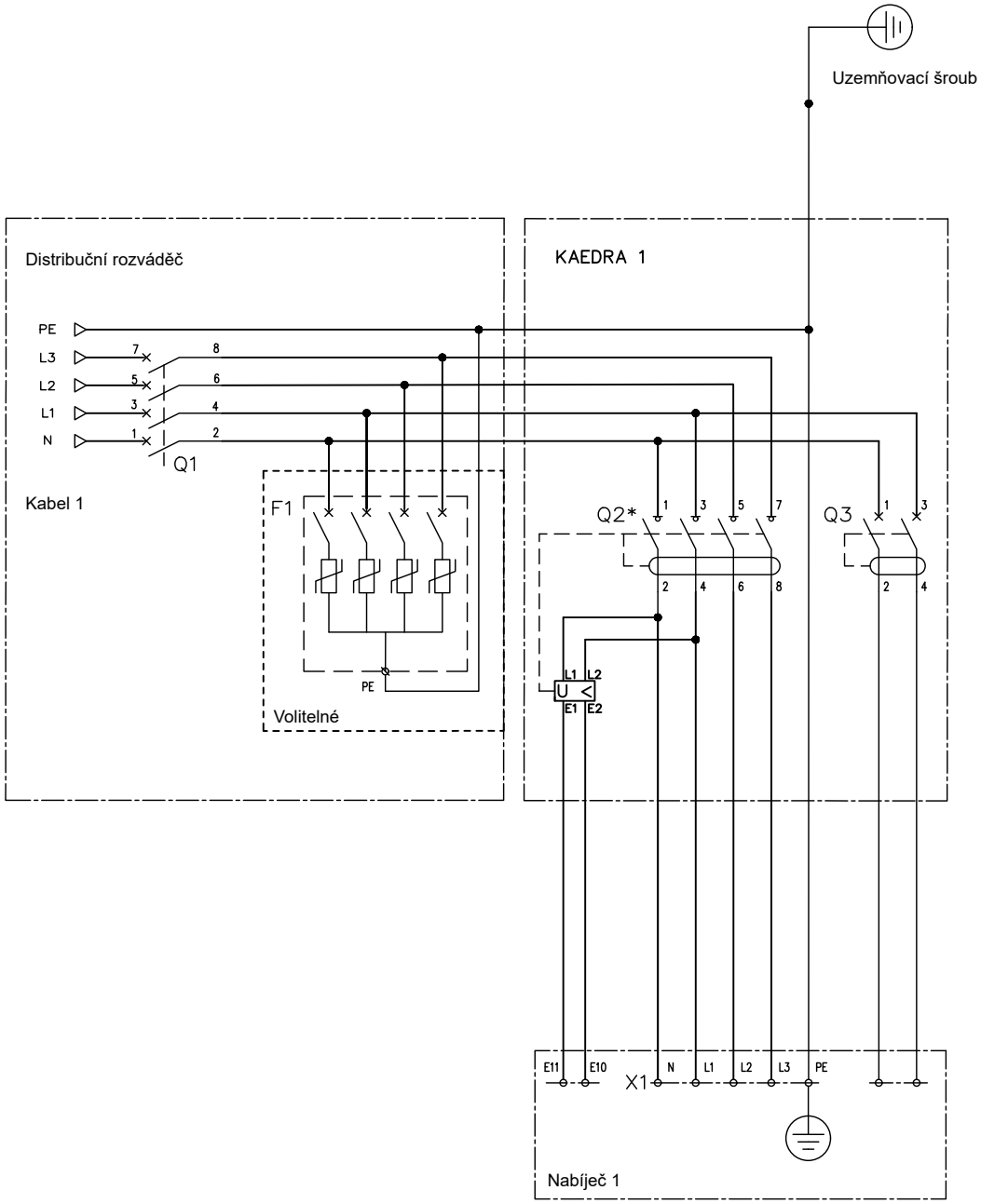

© 2022 Schneider Electric - All rights reserved.

2.7 Napájení - 1fáz. nabíjecí stanice EVlink Pro AC / Power Supply - One Phase Charging Station EVlink Pro AC - JYT8583701

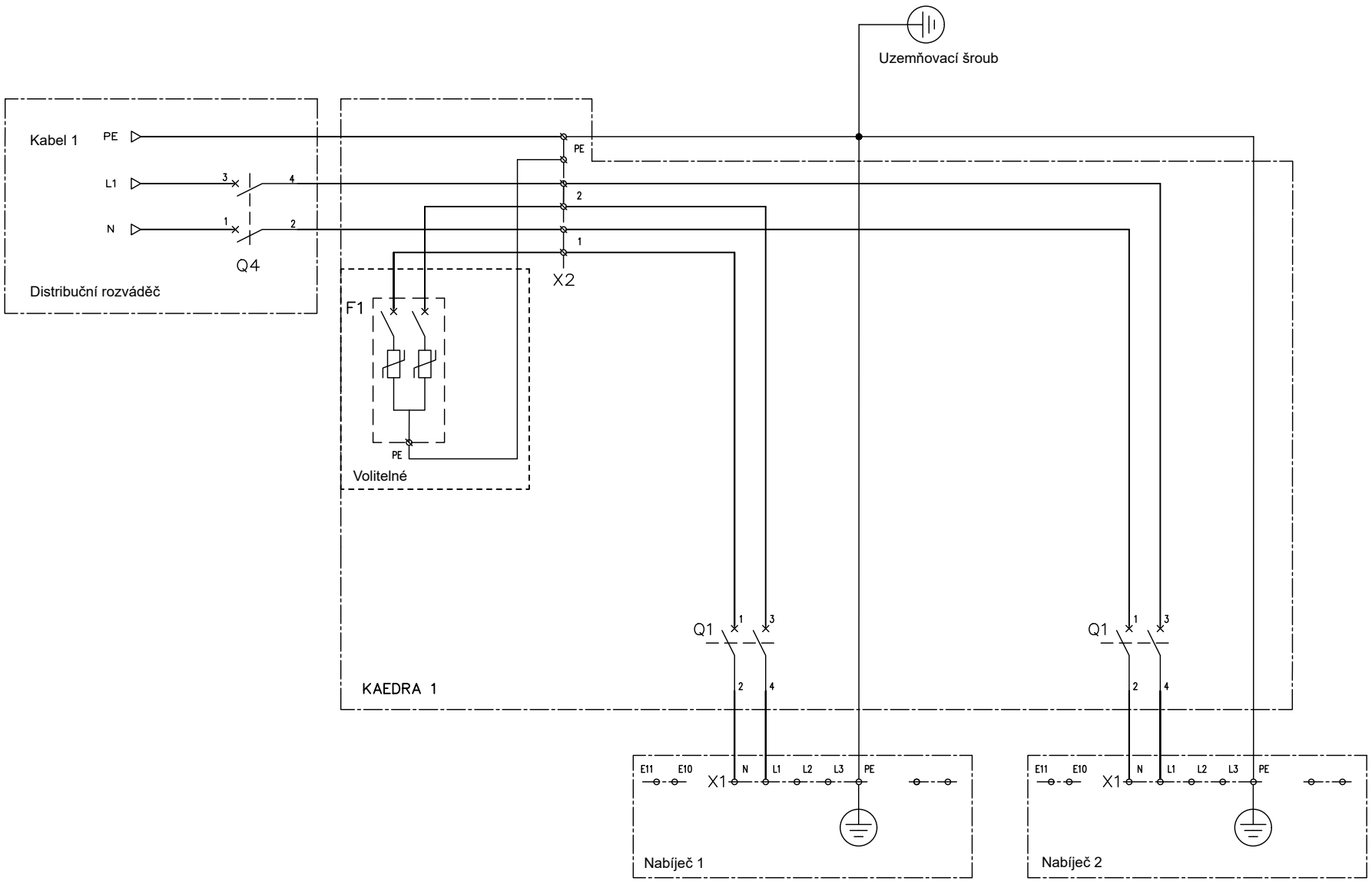

© 2022 Schneider Electric - All rights reserved.

2.8 Napájení - 3fáz. nabíjecí stanice EVlink Pro AC / Power Supply - Three Phases Charging Station EVlink Pro AC - JYT8583501

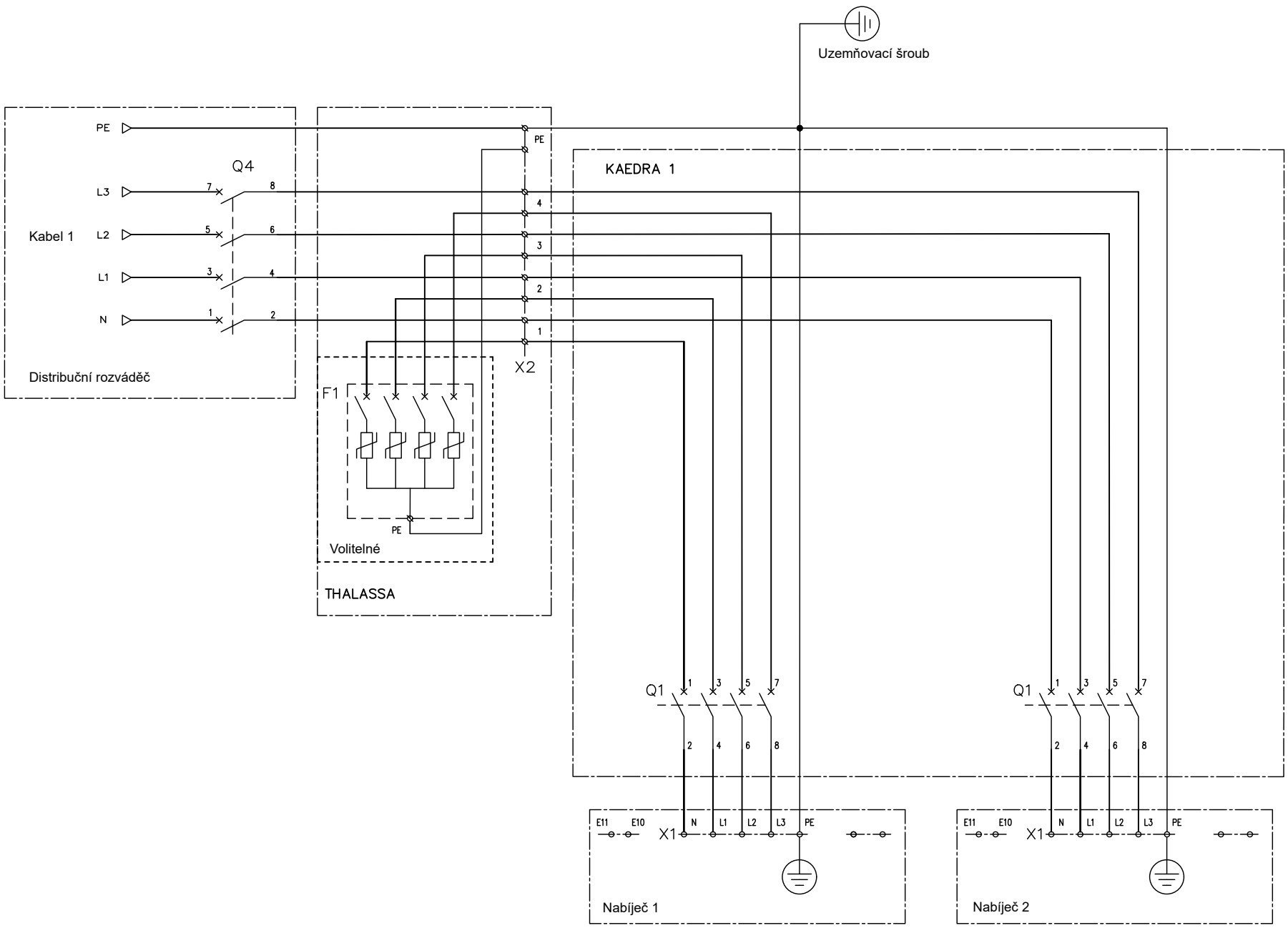

© 2022 Schneider Electric - All rights reserved.

2.9 Napájení - 3fáz. nabíjecí stanice EVlink Pro AC / Power Supply - Three Phases Charging Station EVlink Pro AC - JYT8583401

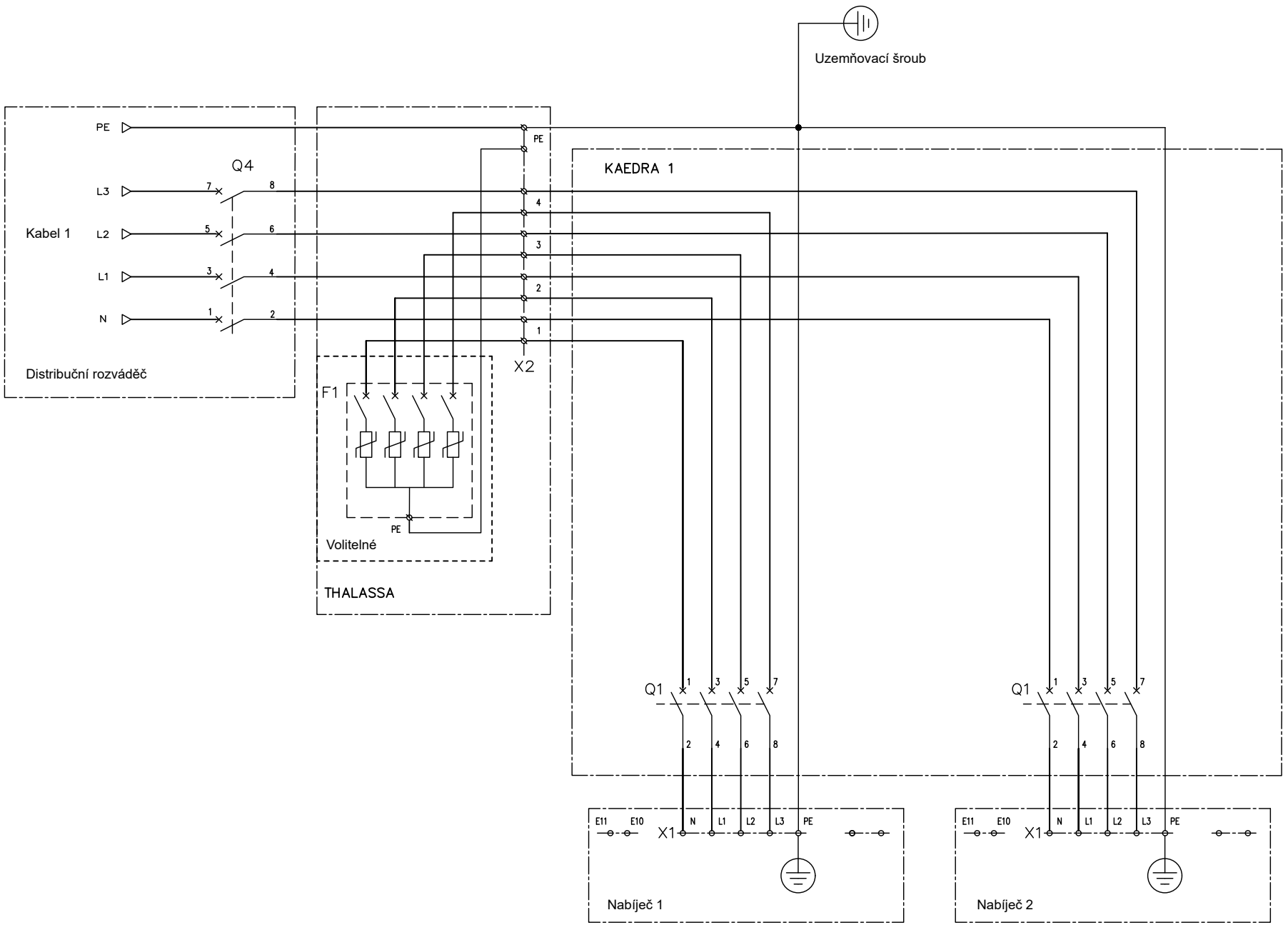

© 2022 Schneider Electric - All rights reserved.

2.10 Napájení - 3fáz. nabíjecí stanice EVlink Pro AC / Power Supply - Three Phases Charging Station EVlink Pro AC - JYT8584701

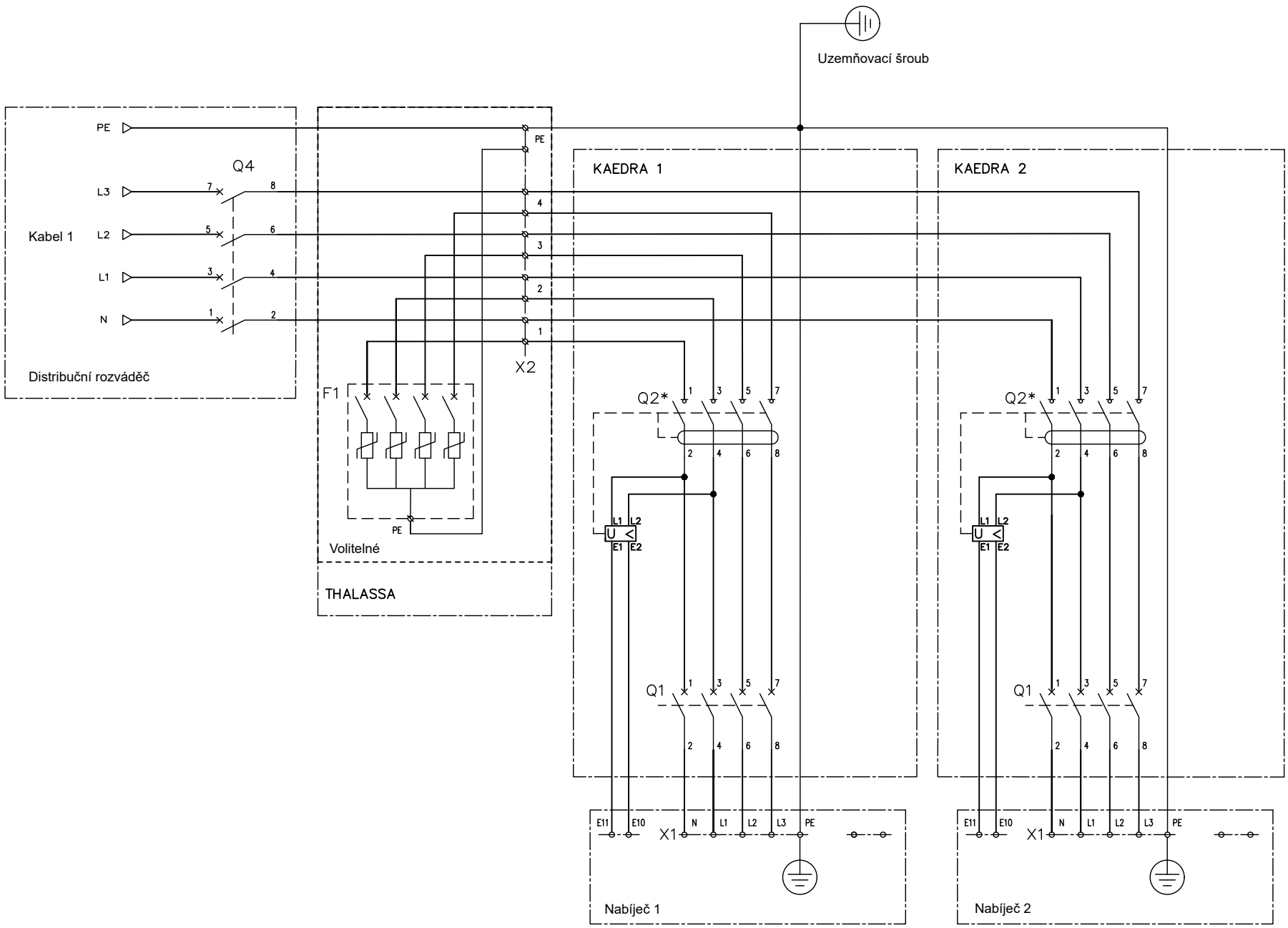

© 2022 Schneider Electric - All rights reserved.

2.11 Napájení - 3fáz. nabíjecí stanice EVlink Pro AC / Power Supply - Three Phases Charging Station EVlink Pro AC - JYT8584901

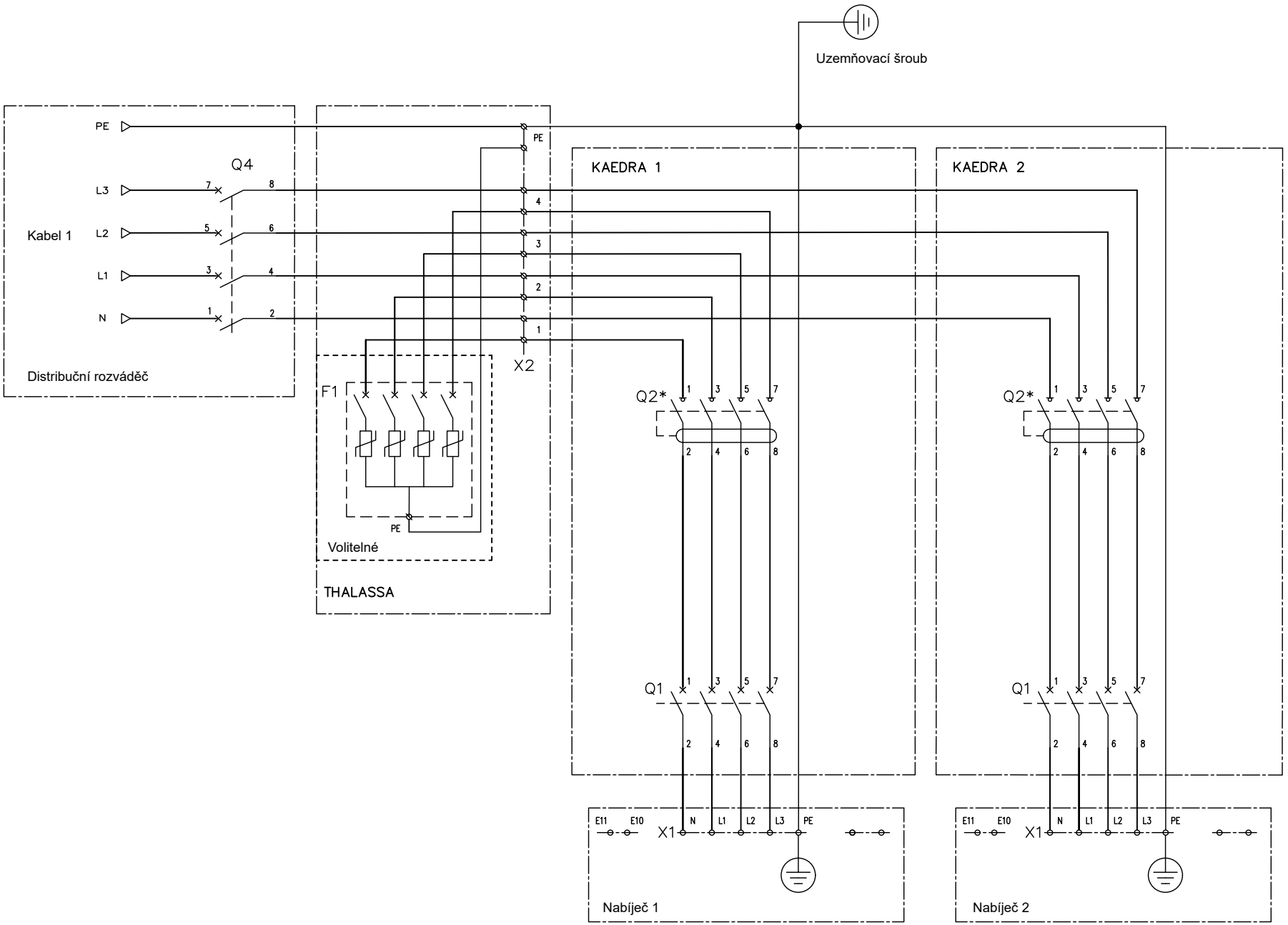

© 2022 Schneider Electric - All rights reserved.

2.12 Napájení - 3fáz. nabíjecí stanice EVlink Pro AC / Power Supply - Three Phases Charging Station EVlink Pro AC - JYT8583001

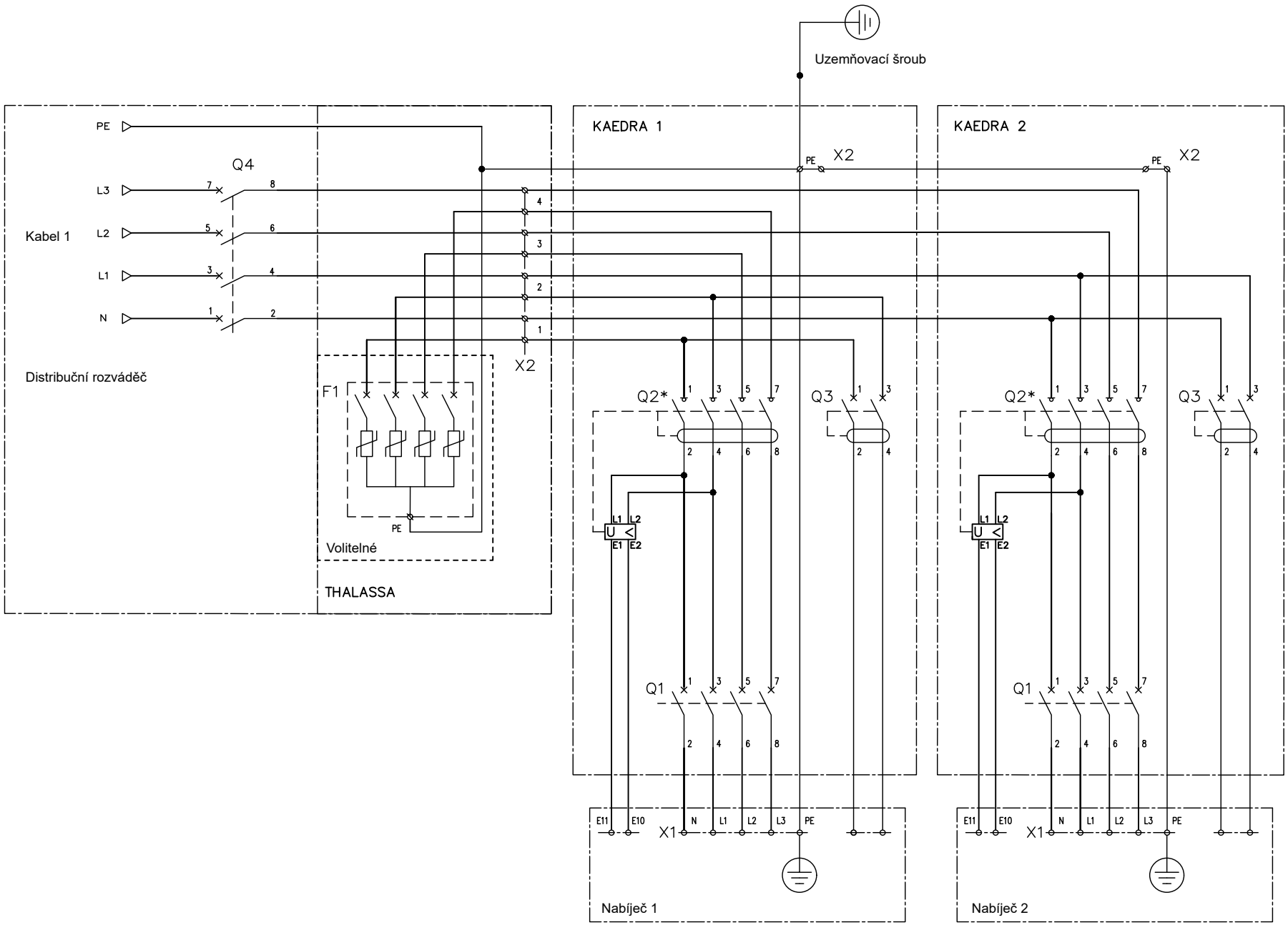

© 2022 Schneider Electric - All rights reserved.

2.13 Napájení - 1fáz. nabíjecí stanice EVlink Pro AC / Power Supply - One Phase Charging Station EVlink Pro AC - JYT8582801

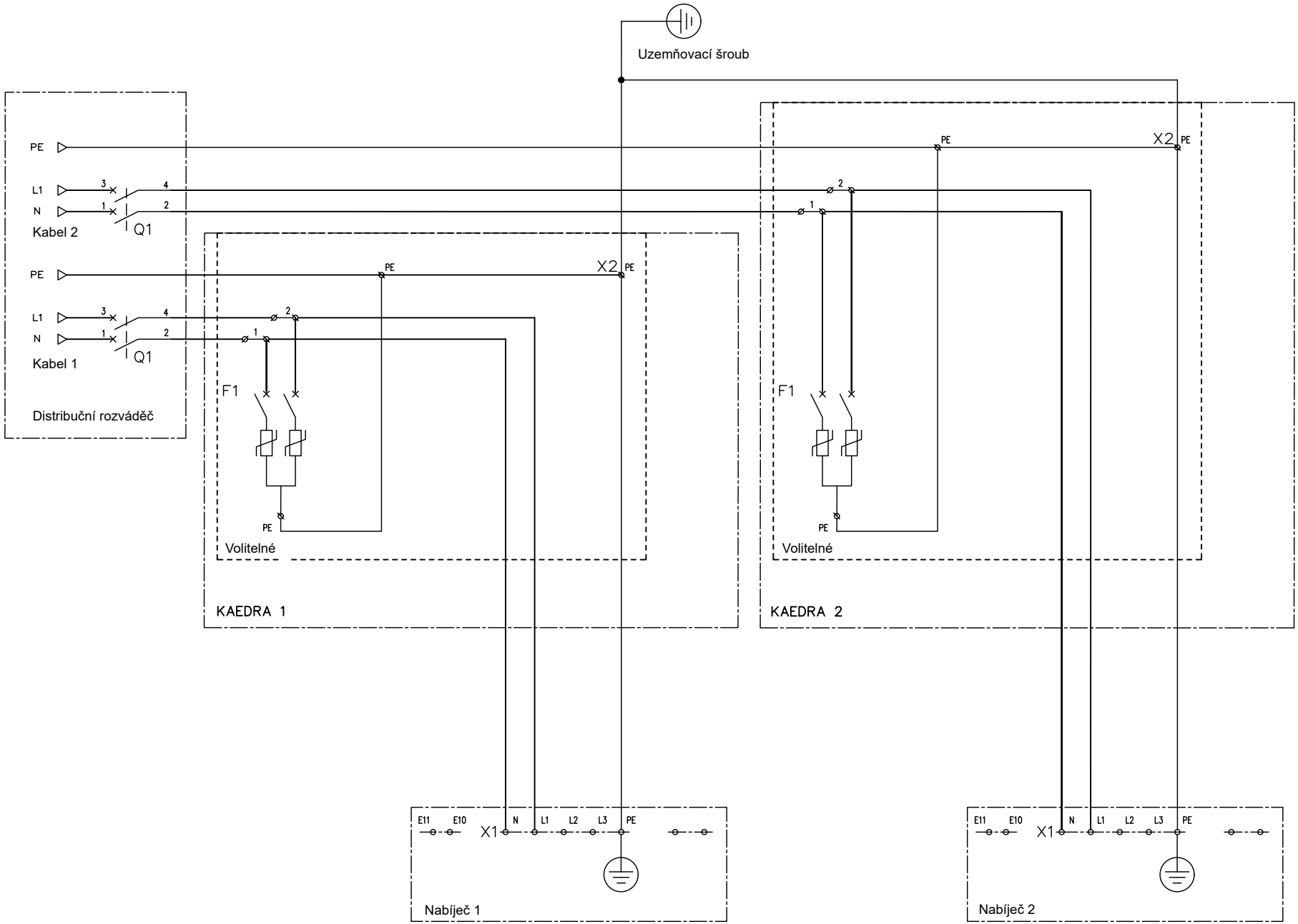

© 2022 Schneider Electric - All rights reserved.

2.14 Napájení - 3fáz. nabíjecí stanice EVlink Pro AC / Power Supply - Three Phases Charging Station EVlink Pro AC - JYT8583601

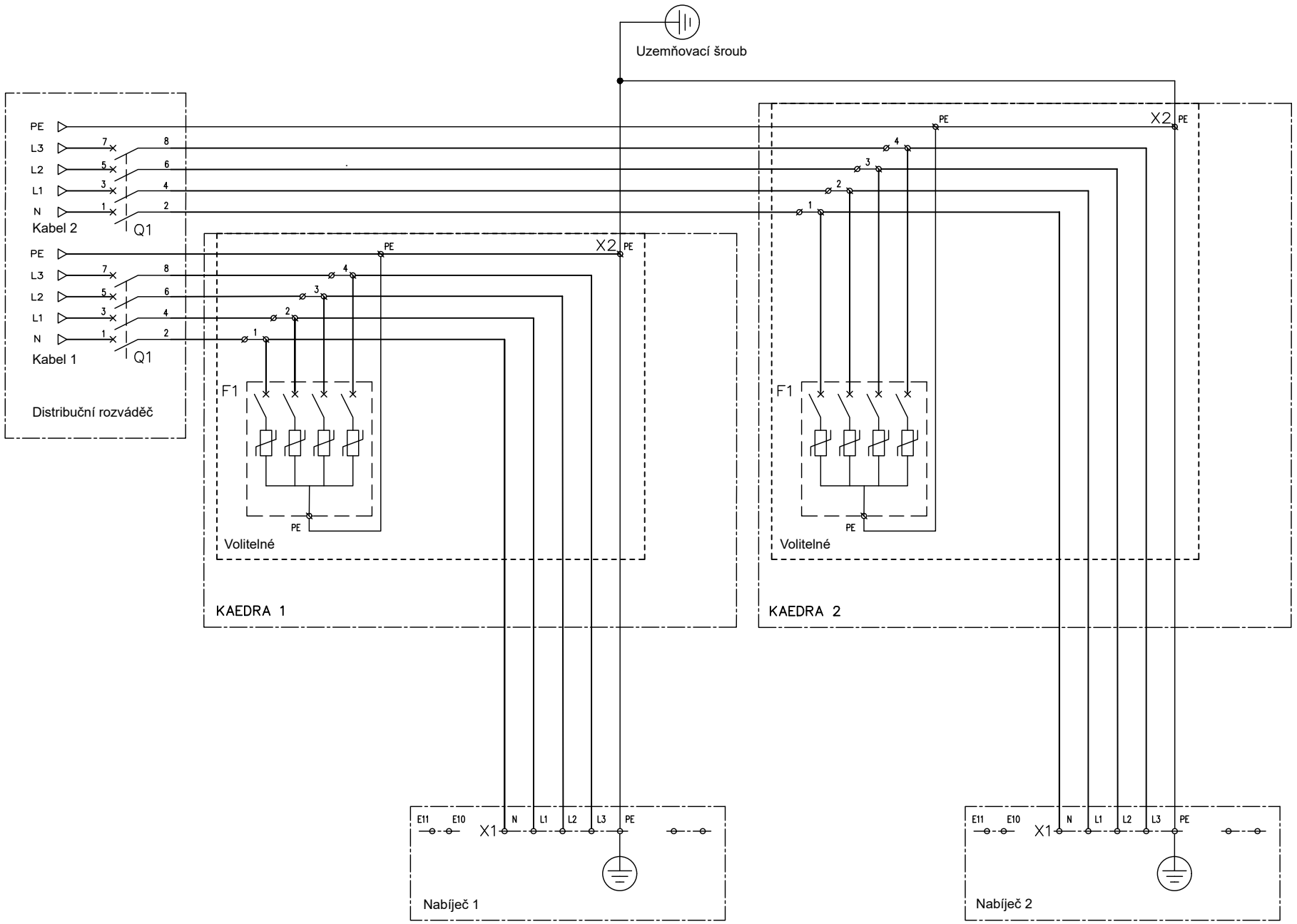

© 2022 Schneider Electric - All rights reserved.

2.15 Napájení - 3fáz. nabíjecí stanice EVlink Pro AC / Power Supply - Three Phases Charging Station EVlink Pro AC - JYT8582701

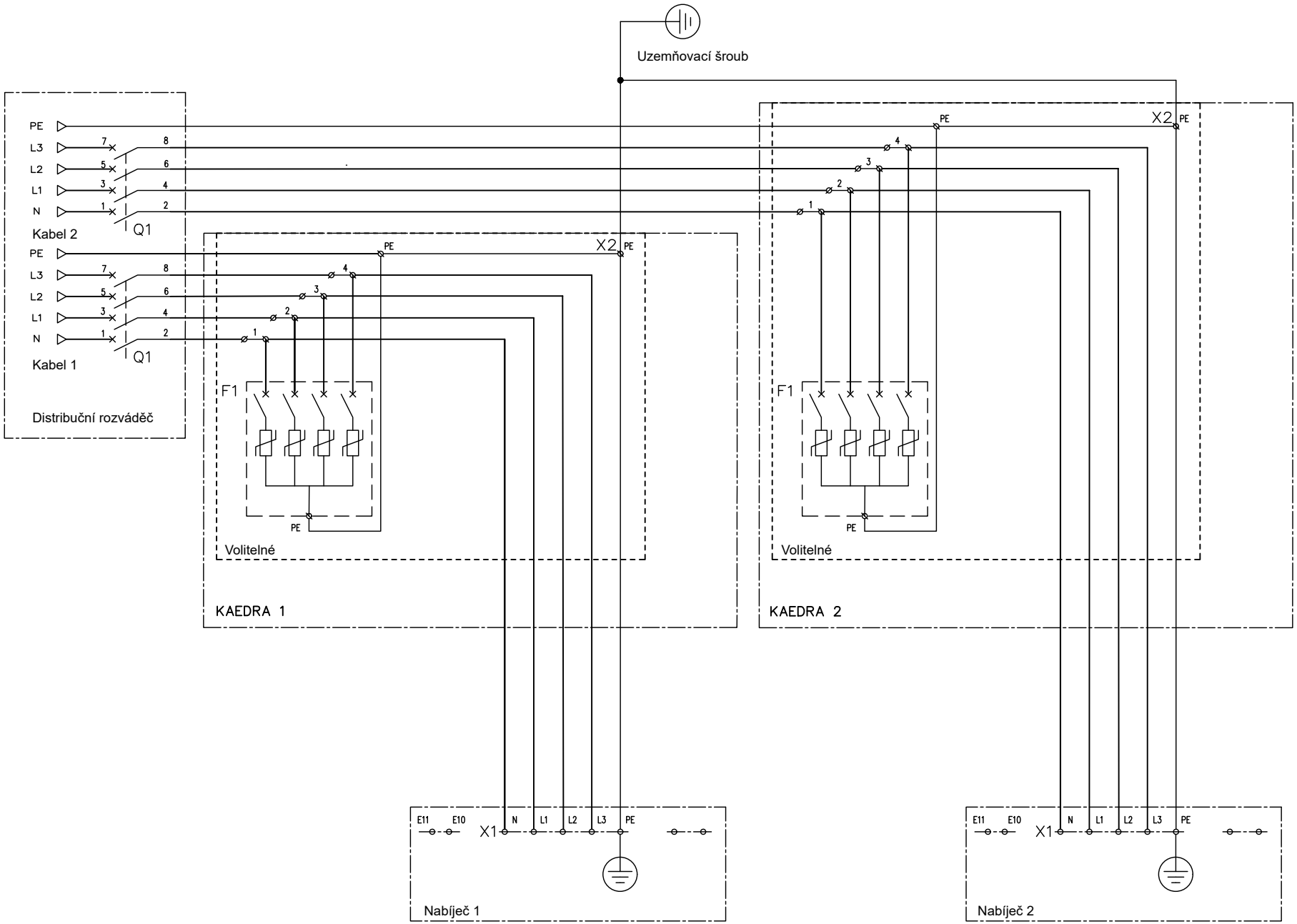

© 2022 Schneider Electric - All rights reserved.

2.16 Napájení - 3fáz. nabíjecí stanice EVlink Pro AC / Power Supply - Three Phases Charging Station EVlink Pro AC - JYT8584501

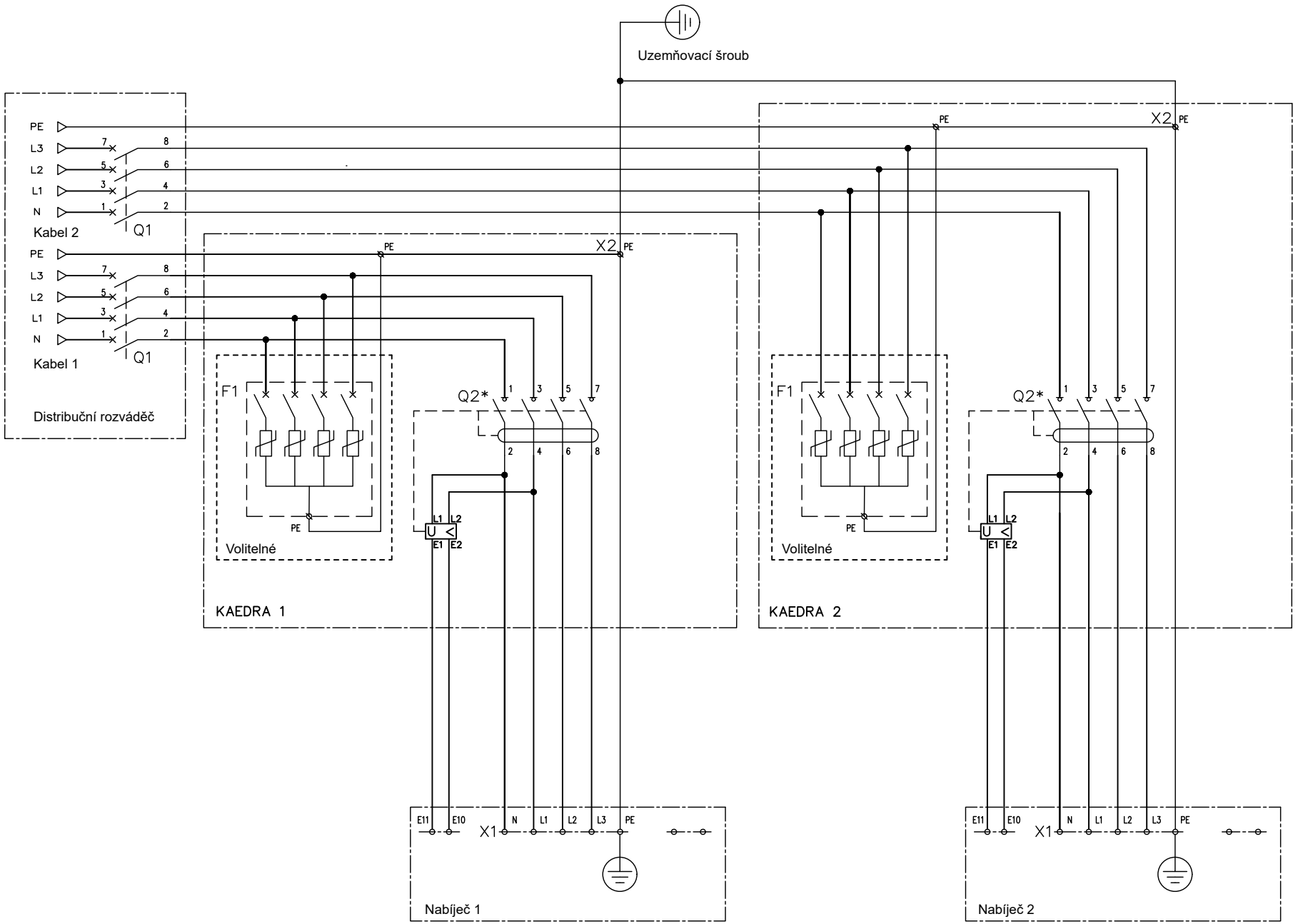

© 2022 Schneider Electric - All rights reserved.

2.17 Napájení - 3fáz. nabíjecí stanice EVlink Pro AC / Power Supply - Three Phases Charging Station EVlink Pro AC - JYT8582501

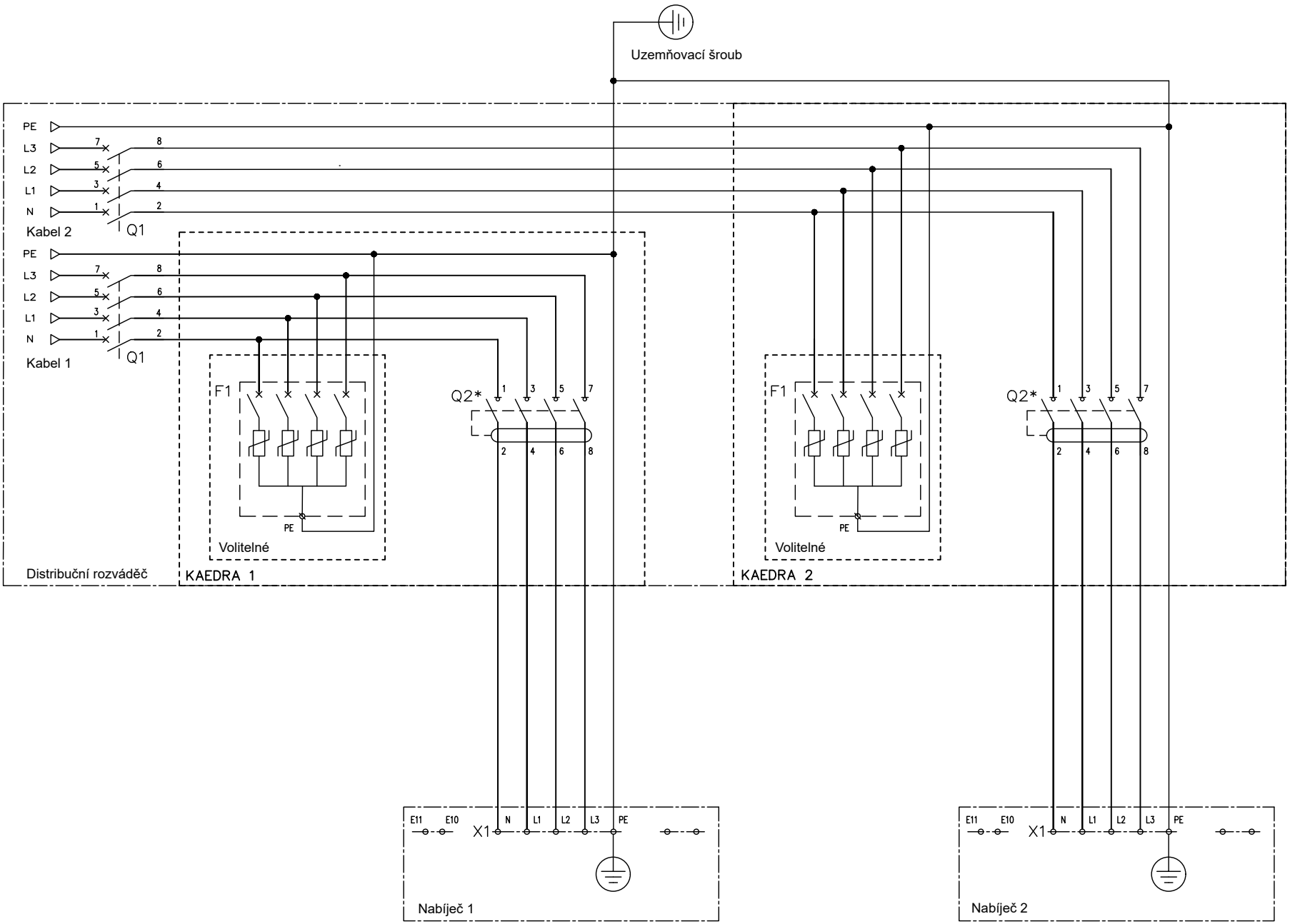

© 2022 Schneider Electric - All rights reserved.

2.18 Napájení - 3fáz. nabíjecí stanice EVlink Pro AC / Power Supply - Three Phases Charging Station EVlink Pro AC - JYT8582401

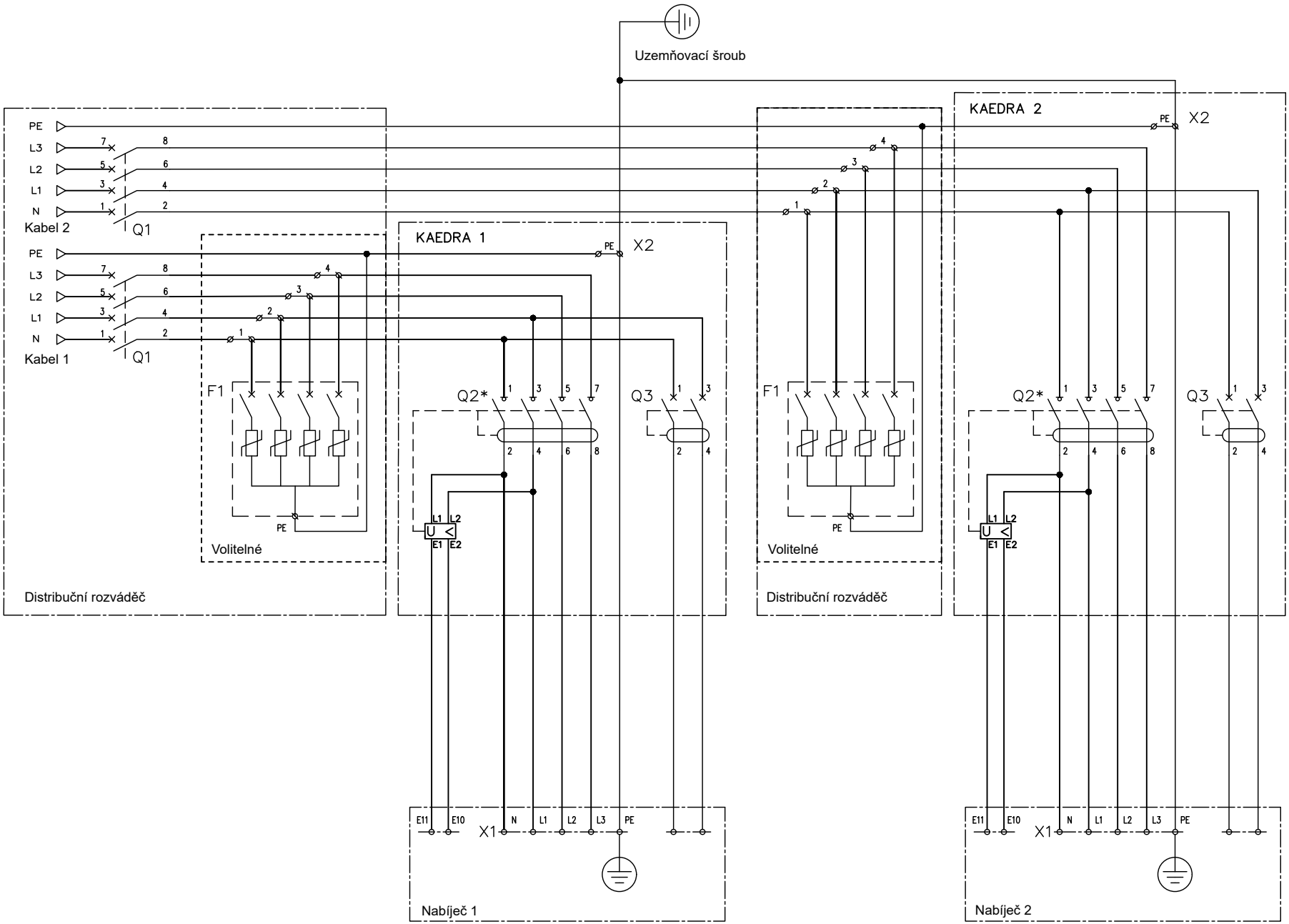

© 2022 Schneider Electric - All rights reserved.

Schneider Electric CZ, s. r. o.

U Trezorky 921/2 – 158 00 Praha 5
Zákaznické centrum
Tel.: 225 382 919 – e-mail: podpora@se.com
www.se.com/cz