Inteligentná nabíjačka

Používateľská príručka

SmartCharger-7KS-S0, SmartCharger-22KT-S0



HUAWEI

Obsah

Prehľad

O tejto príručke 1

Bezpečnosť

Bezpečnostné informácie 2

Úvod

Obsah balenia 3

Prehľad produktu 4

Technická špecifikácia 5

Inštalácia

Príprava na inštaláciu 6

Pokyny k inštalácii 8

Sprievodca aplikáciou 13

Použitie

Použitie nabíjačky 13

Úvod k indikátorom 14

Bežná údržba 15

Rôzne 15

Opis merača 16

Odstraňovanie bežných porúch 18

Často kladené otázky 21

Zákaznícka podpora 22

O tejto príručke

Ďakujeme, že ste si vybrali inteligentnú nabíjačku Huawei.
Táto príručka vás prevedie krokmi potrebnými na inštaláciu, používanie a údržbu inteligentnej nabíjačky.

Pri vykonávaní operácií označených symbolom „Upozornenie“ postupujte opatrne, aby nedošlo k poraneniu alebo poškodeniu produktu. Symbol, ktorý sa môže nachádzať v tejto príručke, je definovaný nasledovne.

Upozornenie: dopĺňa dôležité informácie alebo upozorňuje na potenciálne nebezpečnú situáciu, ktorá, ak sa jej nevyhnete, môže viesť k poškodeniu zariadenia, strate údajov, zhoršeniu výkonu alebo neočakávaným výsledkom.

Táto príručka je len referenčná a nepredstavuje záruku akéhokoľvek druhu. Skutočný produkt (vrátane, ale nie výlučne, farby, veľkosti a funkcií) sa môže líšiť. Ak je táto príručka v rozpore s popisom na oficiálnej webovej stránke, prednosť má webová stránka.

Naskenujte kód QR, aby ste získali najnovšie dokumenty.

Niektoré funkcie sa môžu zmeniť v závislosti od najnovších aktualizácií softvéru a aplikácie nabíjačky.

Bezpečnostné informácie

- Pred použitím a prevádzkou tohto produktu si pozorne prečítajte tento dokument a dodržiavajte všetky bezpečnostné opatrenia, vrátane bezpečnostných označení zariadenia.
- Vyhlásenia uvedené v tejto príručke nepredstavujú úplné bezpečnostné pokyny. Sú to len doplnkové informácie. Spoločnosť nezodpovedá za žiadne následky spôsobené porušením týchto všeobecných bezpečnostných požiadaviek, konštrukčných, výrobných alebo bezpečnostných noriem.
- Uistite sa, že je produkt nainštalovaný v prostredí, ako je uvedené v tejto príručke. Nesprávna inštalácia môže spôsobiť poškodenie nabíjačky. Akékoľvek výsledné škody, zranenia osôb alebo škody na majetku sú vylúčené zo záruky.
- Okrem požiadaviek uvedených v tejto príručke používanie a prevádzka produktu musí byť v súlade s miestnymi predpismi.
- Rádiové vlny generované týmto produktom môžu ovplyvniť normálnu činnosť implantovaných zdravotníckych pomôcok alebo osobných zdravotníckych pomôcok, ako sú kardiostimulátory, kochleárne implantáty a načúvacie pomôcky. Viac informácií získate od výrobcu svojej zdravotníckej pomôcky.
- Pred inštaláciou alebo čistením produktu vypnite jeho predradené ističe s integrovanou nadprúdovou ochranou (RCBO) pre reziduálny prúd.
- Neinštalujte ani nepoužívajte produkt v prostredí so silným magnetickým poľom alebo v blízkosti bezdrôtového vysielača.
- Produkt neinštalujte ani nepoužívajte v priestoroch alebo v blízkosti priestorov s horľavými, výbušnými alebo chemickými materiálmi alebo parou.
- Inštalujte a používajte tento produkt na mieste bez priameho slnečného žiarenia.
- Nepoužívajte ani nevymieňajte produkt v extrémnych poveternostných podmienkach.
- Pred nabíjaním elektrického vozidla pomocou tohto produktu si pozorne prečítajte pokyny k vozidlu.
- Neodstraňujte z výrobku bezpečnostné značky, výstražné značky, typové štítky ani značky káblov.
- Na výrobok nestriekajte vodu ani žiadne iné tekutiny. Neponárajte nabíjací konektor do vody.
- Pred nabíjaním elektrického alebo hybridného vozidla vypnite motor.
- Zabráňte prístupu detí k produktu.
- Produkt sami nerozoberajte, neopravujte ani neupravujte.
- Nepoužívajte káble ani adaptéry tretích strán.
- Nevkladajte prsty ani ostré predmety do žiadnych komponentov produktu.
- Produkt neupúšťajte, nestláčajte ani neprepichujte, aby nedošlo k poruche zariadenia.
- Žiadny komponent produktu neohýbajte, nestláčajte ani nepoškodzujte ostrými predmetmi.
- Produkt nepoužívajte, ak je chybný, prasknutý, poškodený alebo nefunguje správne.
- Elektrocentrála nemôže slúžiť ako zdroj napájania pre tento produkt.
- Produkt nepripájajte k iným zariadeniam ako k vozidlu.

Obsah balenia

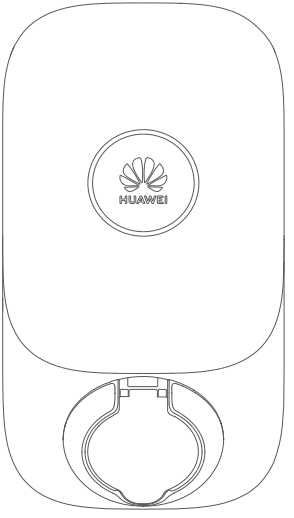

Nabíjačka



Gumová zátka
x 4



Ochranný gumový kryt na kábel
x 3



Skrutka na montáž na stenu x 4



Hmoždinka
x 4



Skrutka svorky na kábel
x 4



Svorka na kábel x 2
Odporúčaný priemer kábla:
19,5 – 23 mm



Svorka na kábel x 2
Odporúčaný priemer kábla:
14,5 – 19,5 mm



Karta RFID x 2



Používateľská príručka

Prehľad produktu



- **Preferované fotovoltické napájanie***
  Adaptívne nabíjanie fotovoltickou energiou s vysokou mierou vlastnej spotreby fotovoltickej energie. Automatické prepínanie fáz na maximalizáciu využitia fotovoltického napájania (k dispozícii na SmartCharger-22KT-S0).

- **Plánované nabíjanie**
  Plánované nabíjanie podľa času používania vám umožňuje nastaviť v aplikácii, kedy sa má nabíjanie spustiť a kedy sa má ukončiť.

- **Normálne nabíjanie**
  Nabíjací výkon až 7,4 kW (jednofázový) alebo 22 kW (trojfázový).

- **Inteligentné overenie**
  Podporuje overovanie používateľov a zamieta prístup neoprávneným používateľom. Po vypnutí overovania je podporované nabíjanie typu plug-and-play. Podporuje správu kariet RFID.

- **Dynamický nabíjací výkon***
  Výkon nabíjačky je dynamicky regulovaný na základe celkového výkonu v priestoroch, aby sa zabránilo vypnutiu hlavného ističa.

*** Táto funkcia je k dispozícii, ak je nainštalovaný merač elektrickej energie a fotovoltický menič Huawei špecifikovaných modelov a verzií. Naskenujte kód QR v časti „O tejto príručke“ a pozrite si podrobné informácie o merači v časti „Opis merača“.**

V preferovanom režime fotovoltického napájania, režime plánovaného nabíjania alebo režime dynamického nabíjacieho výkonu sa môže stať, že vozidlá, ktoré nepodporujú prebudenie signálom CP, sa nepodarí naštartovať a nabíjanie môže byť prerušené.

Technické údaje

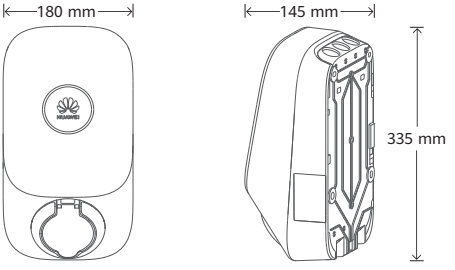

	SmartCharger-22KT-S0			SmartCharger-7KS-S0
	Režim A	Režim B	Režim C	
Rozsah prevádzkového napätia **Frekvencia** **Podporovaná uzemňovacia sústava** **Nominálny výstupný výkon (prúd)** **Prevádzková teplota* (bez priameho slnečného žiarenia)**	Trojfázový 400/230 V striedavého prúdu (±20 %) 50/60 Hz±1 Hz Trojfázový päťvodičový; TN, TT Trojfázový: 22 kW (32 A), –35 °C až +40 °C	Trojfázový 400/230 V striedavého prúdu (±20 %) 50/60 Hz±1 Hz Trojfázový päťvodičový; TN, TT Trojfázový: 11 kW (16 A), –35 °C až +50 °C	Jednofázový 230 V striedavého prúdu (±20 %) 50/60 Hz±1 Hz Jednofázový, trojvodičový; TN, TT, IT Jednofázový: 7,4 kW (32 A) –35 °C až +45 °C	
Váha	Približne 3,1 kg			Približne 3,0 kg
Rozmery (V x Š x H)	335 mm x 180 mm x 145 mm			
Typ siete **Bluetooth** **Port Ethernet** **RFID** **Komunikačný protokol**	Wi-Fi 2,4 GHz BLE 5.0 FE 100 Mbit/s IEC 14443 Typ A OCPP 1.6			
Teplota počas prepravy a skladovania **Relatívna vlhkosť** **Nadmorská výška***	–40 °C až +70 °C 5 % – 95 % relatívna vlhkosť (bez kondenzácie) 0 – 2 000 m			
Stupeň krytia IP **Súlad s normami**	IP54 EN 61851-1 2019, IEC 62955 2018, IEC 61008-1 2010, IEC/EN 62196-1			

*Pri nadmorskej výške od 2 000 m do 4 000 m je výstupný výkon nabíjačky znížený.

*SmartCharger-7KS-S0: Keď je prevádzková teplota v rozmedzí od 45 °C do 55 °C, výstupný výkon nabíjačky je znížený.

*SmartCharger-22KT-S0 (režim A): Keď je prevádzková teplota v rozmedzí od 40 °C do 55 °C, výstupný výkon nabíjačky je znížený.

*SmartCharger-22KT-S0 (režim B): Keď je prevádzková teplota v rozmedzí od 50 °C do 55 °C, výstupný výkon nabíjačky je znížený.

*SmartCharger-22KT-S0 (režim C): Keď je prevádzková teplota v rozmedzí od 45 °C do 55 °C, výstupný výkon nabíjačky je znížený.

Bezpečnostné opatrenia pri inštalácii

Pred inštaláciou si pozorne prečítajte bezpečnostné pokyny v tejto príručke a pripravte sa na inštaláciu.

- Demontáž a inštaláciu nabíjačiek smú vykonávať iba odborníci s miestnou kvalifikáciou.
- Uistite sa, že všetky inštalačné práce sú vykonané správne, aby sa predišlo nehodám, ako je požiar alebo úraz elektrickým prúdom.
- Uistite sa, že povrch, na ktorý sa nabíjačka inštaluje, je dostatočne pevný, aby ju udržal. Odporúča sa, aby stena mala nosnosť minimálne 100 kg.
- Uistite sa, že stena je rovná a okolo miesta inštalácie je dostatok priestoru na zabezpečenie dobrého vetrania.
- Uistite sa, že stena je väčšia ako zadný kryt nabíjačky.
- Pri inštalácii produktu najskôr nainštalujte uzemňovací kábel. Pri odinštalovaní produktu odstráňte ako posledný uzemňovací kábel. Nepracujte s produktom, ak nie je správne nainštalovaný uzemňovací kábel.
- Neinštalujte ani neodstraňujte napájacie káble, keď je zariadenie zapnuté.
- Pred zapnutím predradeného ističa s integrovanou nadprúdovou ochranou (RCBO) sa uistite, že sú káble správne pripojené k nabíjačke.
- Po zapnutí predradeného ističa s integrovanou nadprúdovou ochranou (RCBO) sa nedotýkajte svoriek na zadnom kryte priamo ani pomocou vodičov.
- Používajte káble, ktoré spĺňajú miestne predpisy, a uistite sa, že izolačná vrstva je nepoškodená.
- Pri inštalácii produktu použite skrutkovač s vhodným krútiacim momentom na utiahnutie skrutiek. Pri používaní skrutkovača sa uistite, že sa skrutkovač nepreklápa a chyba krútiaceho momentu neprekračuje 10 % špecifikovanej hodnoty.
- Pri vedení napájacích káblov sa uistite, že nie sú stočené ani skrútené.
- Káble umiestňujte najmenej 30 mm od komponentov generujúcich teplo alebo zdrojov tepla.
- Nespojujte ani nezvárajte napájacie káble. V prípade potreby použite dlhší kábel.
- Po dokončení inštalácie uzavrite nepoužité otvory pre napájací kábel gumovými zátkami.
- Uistite sa, že nabíjačka je správne uzemnená.
- Uistite sa, že miesto inštalácie nie je vystavené silným vibráciám, nárazom a elektromagnetickému rušeniu (napr. autoumývačka, zváracie stroje, elektrické oblúkové pece a miesta, ktoré môžu spôsobiť rušenie elektrickej siete).
- V prípade skratu nesmie hodnota I^2t v zásuvke elektrického vozidla nabíjacej stanice prekročiť 75 000 A^2s.

Naskenujte kód QR a získajte inštalačné video.

Príprava na inštaláciu

Pred inštaláciou sa uistite, že:

- Výkon nabíjačky je v rámci povoleného rozsahu záťaže v domácnosti.
- Káble a ističe s integrovanou nadprúdovou ochranou (RCBO) spĺňajú požiadavky na inštaláciu a používanie.
- Ak je napájací kábel vstupu striedavého prúdu vystavený vonkajšiemu prostrediu a je dlhší ako 3 m, poraďte sa s miestnym inštalatérom. Odporúčame nainštalovať zariadenie na ochranu pred prepätím (SPD) na vstupnej strane ističa s integrovanou nadprúdovou ochranou nabíjačky. Špecifikácie SPD by mali spĺňať nasledujúce požiadavky: Uc = 385 V striedavého prúdu, In ≥ 10 kA, a Up ≤ 2 kV. Kábel medzi SPD a nabíjačkou musí mať dĺžku minimálne 3 m.
- Ak je nabíjačka pripojená ku káblovej sieti, je potrebné pripraviť dostatočne dlhý sieťový kábel.
- Miesto inštalácie by malo byť pokryté bezdrôtovou sieťou, ak je nabíjačka pripojená k sieti prostredníctvom Wi-Fi.
- Ak sa používa preferovaný režim fotovoltického napájania a režim dynamického nabíjacieho výkonu, je potrebné nakonfigurovať merač elektrickej energie. Naskenujte kód QR v časti „O tejto príručke“ a pozrite si podrobné informácie o meračí v časti „Opis merača“.
- Pred inštaláciou nabíjačky skontrolujte, či elektrická záťaž domácich spotrebičov a nabíjačky neprekračuje 150 % menovitej kapacity hlavného ističa. Ak áno, funkcia dynamického nabíjacieho výkonu nemusí reagovať včas, čo môže spôsobiť časté vypínanie ističa alebo nízky nabíjací výkon nabíjačky. V takomto prípade prejdite na hlavný istič s väčšou kapacitou.

Príprava nástrojov

Osobné ochranné pracovné prostriedky	Ochranná prilba	Ochranné rukavice	Izolovaná obuv
Nástroje na inštaláciu hardvéru	Izolovaný krížový momentový skrutkovač (M4/M5/M6)	Izolovaný bezpečnostný torxový momentový skrutkovač (TT20)	Vŕtačka s príklepom a vrták (Φ10)
	Fixka	Gumené kladivo	
Nástroje na inštaláciu káblov	Odizolovač vodičov	Krimpovací nástroj	Nožnice
Meracie nástroje	Kliešťový merač	Oceľové meracie pásmo	Nivelačný prístroj
Pomocné materiály	Izolačná páska	Tepelne zmrštiteľná rúrka	Koncovka kábla

Príprava káblov

Typ kábla	**Prevádzkový prúd**	**Prierezová plocha**
Napájací kábel vstupu striedavého prúdu (jednofázový trojvodičový)	32 A	6 – 10 mm²
Napájací kábel vstupu striedavého prúdu (trojfázový päťvodičový)		6 – 10 mm²

Poznámka: Na uľahčenie kabeláže sa neodporúčajú hliníkové vodiče a pevné medené vodiče.

Príprava ističa s integrovanou nadprúdovou ochranou

Vstup	**Údaje**
Jednofázový/ trojfázový	2P/4P istič s integrovanou nadprúdovou ochranou (RCBO), 40 A (ak je okolitá teplota vyššia ako 45 °C, odporúča sa 50 A), typ A alebo B, v súlade s miestnymi predpismi.

1 Otvorenie nabíjačky

Pred inštaláciou si prečítajte bezpečnostné pokyny.

1. Zatlačte zadný kryt smerom nadol.
2. Oddeľte telo nabíjačky od zadného krytu.

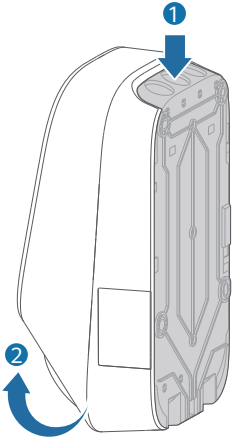

2 Upevnenie zadného krytu

Uistite sa, že povrch, na ktorý sa nabíjačka inštaluje, je dostatočne pevný, aby ju udržal. Odporúča sa, aby stena mala nosnosť minimálne 100 kg. Nevŕtajte otvory do zadného krytu. V opačnom prípade by mohlo dôjsť k poškodeniu zadného krytu.

1. Umiestnite zadný kryt na stenu, udržujte ho vo vodorovnej polohe a pomocou fixky označte miesta vŕtania otvorov na stene.
2. Pomocou vŕtačky s príklepom vyvŕtajte otvory do steny na označených miestach a do otvorov vložte hmoždinky. (HĺBka vloženia: 50 mm; ϕ10)
3. Pomocou skrutiek na montáž na stenu pripevnite zadný kryt k stene. (Použite momentový skrutkovač M6 s momentom 1,4 – 1,6 N·m.)

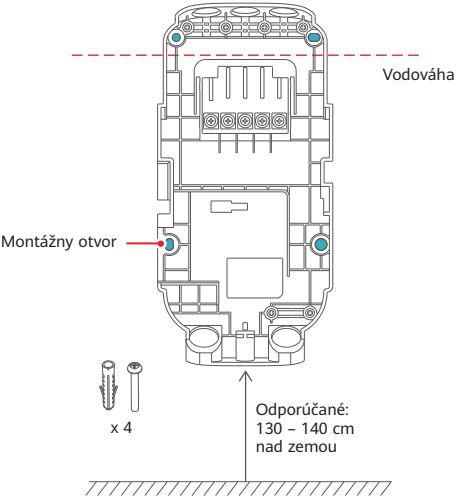

3 Káblové vedenie v zadnom kryte

1. Vypnite predradený istič s integrovanou nadprúdovou ochranou (RCBO).
2. Nožnicami odstrihnite gumové kryty tak, aby zodpovedali veľkosti kábla. Gumové kryty by mali pevne držať káble, aby zabezpečili tesniaci účinok.
3. Šablóna na odizolovanie káblov je vytlačená vnútri kartónovej krabice. Pomocou odizolovača odizolujte napájací kábel podľa šablóny.
4. Vyberte vhodnú koncovku kábla na základe priemeru kábla a koncovku kábla nalisujte na kábel.
5. Pripojte napájací kábel cez vstupný otvor pre kábel podľa skutočného vedenia kábla. Stlačte gumový kryt kábla v mieste vstupu kábla. (Ak je priemer kábla 22 ± 1 mm, nie je potrebné stláčať gumový kryt kábla v nabíjačke. Pripevnite ho k puzdru nabíjačky.)

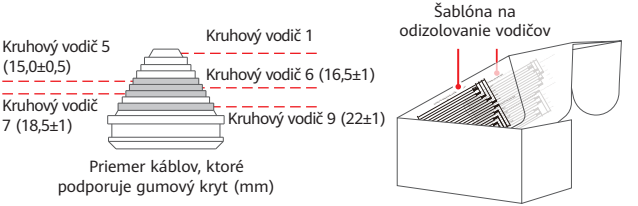

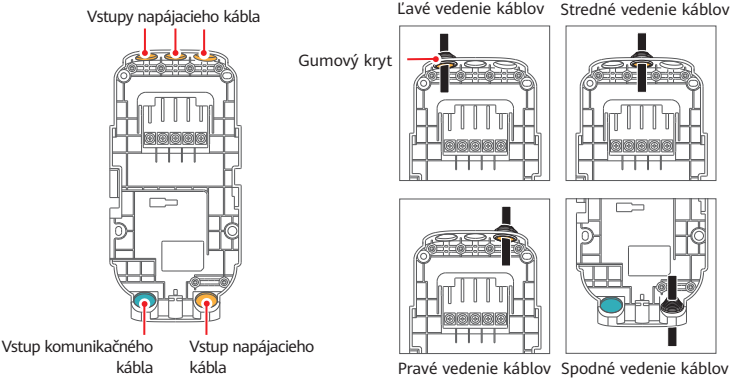

4 Pripojenie napájacích káblov

1. Udržujte skrutkové svorky v správnom stave, ako je znázornené na obrázkoch úplne vpravo. Pripojte káble k správnym svorkám a utiahnite skrutky v smere hodinových ručičiek. Potiahnite napájacie káble, aby ste skontrolovali, či sú káble pevne pripojené. Skontrolujte, či sú skrutky v požadovanom stave. (Použite momentový skrutkovač M5 s momentom 2,0 ± 0,2 N·m.)
2. Vyberte káblovú svorku podľa veľkosti kábla. Nainštalujte káblovú svorku a upevňovacie skrutky použite na zaistenie káblov. (Použite momentový skrutkovač M4 s momentom 1,2 N·m.)
3. Potiahnite napájacie káble, aby ste sa uistili, že sú pevne pripojené.

Na nasledujúcom obrázku je napájací kábel vedený zo stredu.

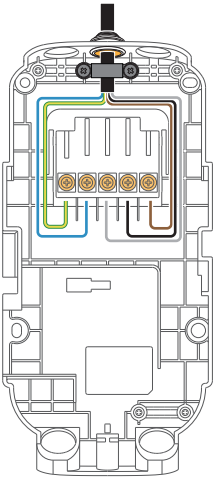

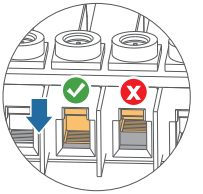



Ak je päť káblov s prierezom 10 mm² vedených zdola, odporúča sa, aby neboli uložené viac ako dve vrstvy káblov.



x 2



Odporúčaný priemer kábla: 19,5 – 23 mm



Odporúčaný priemer kábla: 14,5 – 19,5 mm

- Nasledujúce káble spĺňajú normu IEC 60446. Farby káblov sa môžu líšiť v závislosti od regiónu. Pripojte napájacie káble podľa skutočného stavu fázy.
- Systémy TN a TT sú konfigurované s neutrálnymi vodičmi. IT systémy nemajú neutrálne vodiče.
- SmartCharger-7KS-S0 podporuje TN a TT 1-fázové a IT 1-fázové.
- SmartCharger-22KT-S0 podporuje TN a TT 3-fázové, TN a TT 1-fázové a IT 1-fázové.

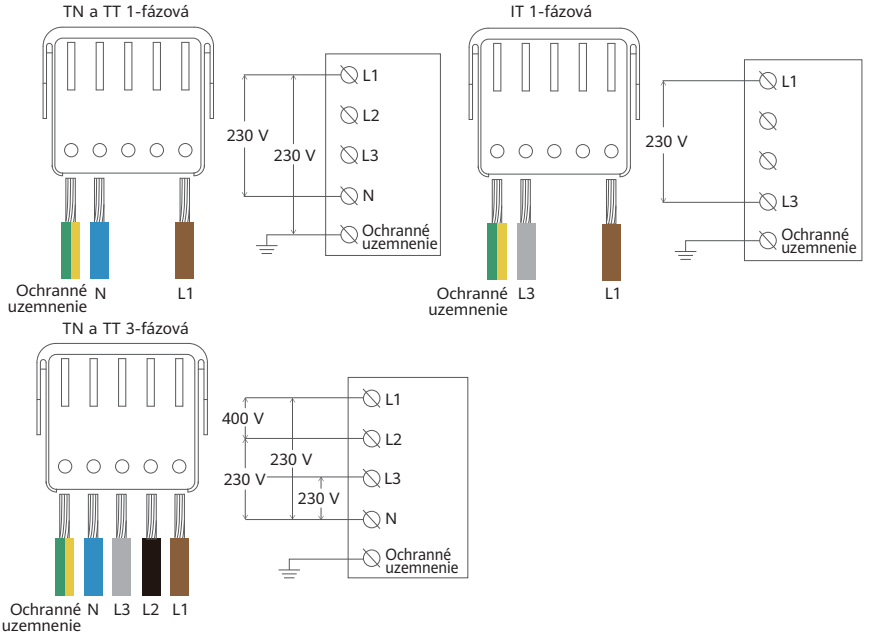

V prípade systému TT pripojte káble podľa schémy zapojenia systému TN na zadnom kryte.

5 Pripojenie komunikačných káblov

- Ak používate pripojenie Wi-Fi, uistite sa, že miesto inštalácie je v dosahu pokrytia.
- Ak zvolíte káblové pripojenie, pripojte komunikačné káble podľa nasledujúcich pokynov.
- Na nasledujúcom obrázku je napájací kábel vedený zo stredu.

1. Nepoužívané otvory pre napájací kábel uzavrite gumovými zátkami.
2. Odrežte gumový kryt kábla podľa požiadaviek lokality a pripevnite ho k vstupu komunikačného kábla.
3. Sieťový kábel preložte cez ľavý otvor na káble v spodnej časti zadného krytu.
4. Pripojte sieťový kábel k portu FE na zadnej strane nabíjačky.

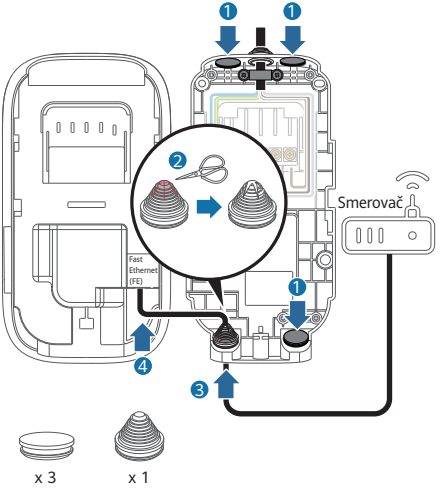

x 3 x 1

6 Dokončenie inštalácie

Na nasledujúcom obrázku je napájací kábel vedený zo stredu a používa sa sieť Wi-Fi.

1. Nepoužívané otvory pre napájací kábel uzavrite gumovými zátkami.
2. Zarovnajte nabíjačku s jej zadným krytom a zatlačte nabíjačku smerom nadol.
3. Utiahnite skrutky na spodnej strane. (Použite izolovaný bezpečnostný torxový skrutkovač TT20 s krútiacim momentom 2,0 N·m.)

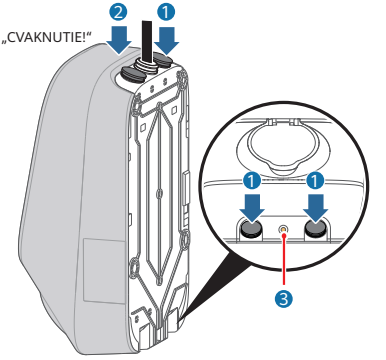

x 4

Inštalácia aplikácie

Pred použitím naskenujte kód QR zariadenia. Stiahnite si a nainštalujte najnovšiu aplikáciu do svojho smartfónu.
Postupujte podľa pokynov v aplikácii a dokončite nastavenia sprievodcu a parametrov.

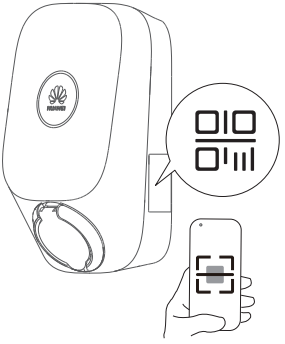

Použitie nabíjačky

- Pred použitím produktu si prečítajte bezpečnostné pokyny pre inštaláciu.
- Uistite sa, že nabíjačka nie je prasknutá ani poškodená.
- Uistite sa, že na nabíjacom konektore alebo vo vnútri nabíjacieho portu vozidla nie sú žiadne kvapaliny ani iné cudzie predmety.
- Nasledujúci postup ukazuje, ako začať nabíjanie potiahnutím karty. Podrobnosti o ďalších režimoch nabíjania nájdete v aplikácii nabíjačky.
- Ak používate režim nabíjania plug-and-play, môžete nabíjanie zastaviť z vozidla, potiahnutím karty RFID alebo v aplikácii nabíjačky.

Nabíjanie potiahnutím karty

1. Otvorte nabíjací port vozidla.
2. Vezmite nabíjací konektor, otvorte kryt zásuvky a správne zasuňte nabíjací konektor do nabíjačky a vozidla.

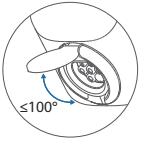

3. Na začatie nabíjania umiestnite kartu RFID do oblasti pre potiahnutie kartou. Udržujte vzor kruhu na karte v oblasti pre potiahnutie. Ak indikátor trikrát rýchlo zabliká modrou farbou, potiahnutie kartou bolo úspešné.

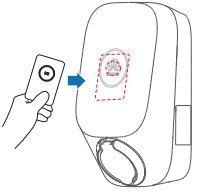

Zastavenie nabíjania

Pre zastavenie nabíjania potiahnite kartu RFID.

- Počas nabíjania neodstraňujte nabíjací konektor.
- Nabíjanie sa automaticky zastaví, keď je batéria úplne nabitá.
- Ak indikátor trikrát rýchlo zabliká červenou farbou, naskenujte kód QR v časti „O tejto príručke“ a pozrite si časť „Riešenie problémov“.

Indikátory

Niektoré funkcie sa môžu zmeniť v závislosti od najnovších aktualizácií softvéru a aplikácie nabíjačky.

Indikátor	Stav indikátora	Stav nabíjačky
Modrý	Cyklus: neprerušované modré svetlo po dobu 4 sekúnd a vypnutá po dobu 1 sekundy	Nabíjací konektor zapojený (Funkcia overovania je vypnutá.)
	Cyklus: pulzujúca modrá farba po dobu 1 sekundy	Prebieha nabíjanie
	Neprerušované modré svetlo	Nabíjanie ukončené (nabíjací konektor nie je odstránený).
	Cyklus: pulzujúca modrá farba po dobu 4 sekúnd a vypnutá po dobu 1 sekundy	Čakanie na plánované nabíjanie
	Rýchle bliknutie modrou farbou trikrát po dobu 0,75 s	Úspešné potiahnutie kartou/ Úspešná autentifikácia
Biely	Cyklus: pulzujúca biela farba po dobu 4 sekúnd a vypnutá po dobu 1 sekundy	Nečinnosť (predvolený stav alebo odpojenie nabíjacieho konektora z vozidla)
	Cyklus: bliká biele svetlo po dobu 0,5 s	Aktualizácia softvéru
	Bliká biele svetlo po dobu 0,5 s	Karta RFID čaká na potiahnutie
	Neprerušované biele svetlo po dobu 5 sekúnd	Karta RFID bola úspešne pridaná
	Neprerušované biele svetlo po dobu 3 sekúnd a potom blikajúce biele svetlo (0,5 s/raz, trvá maximálne 20 s)	Príprava na resetovanie hesla
	Vypnuté po dobu 3 sekúnd a potom pulzujúce biele svetlo	Heslo bolo úspešne resetované
Zelený	Cyklus: pulzujúca zelená farba po dobu 1 sekundy	Čakanie na nabíjanie fotovoltickou energiou a prebiehajúce nabíjanie fotovoltickou energiou*
Červený	Cyklus: bliká červenou farbou po dobu 2 sekúnd (svieti po dobu 1 sekundy a zhasína po dobu 1 sekundy)	Alarmovanie
	Neprerušované červené svetlo	Chybný
	Rýchle bliknutie červenou farbou trikrát po dobu 0,75 s	Potiahnutie karty sa nepodarilo

***Táto funkcia je k dispozícii, ak je nainštalovaný merač elektrickej energie a fotovoltický menič Huawei špecifikovaných modelov a verzií.**

Bežná údržba

- Nabíjačky nevyžadujú žiadnu špeciálnu údržbu. Odporúčame vám každých šesť mesiacov skontrolovať a vyčistiť kryt nabíjačky a príslušenstvo, ako napríklad nabíjací konektor.
- Skontrolujte, či nie sú poškodené nabíjačka a káble.
- Na čistenie povrchu nabíjačky použite suchú handričku. Nestriekajte vodu priamo na nabíjačku.

Nepoužívajte korozívne čistiace prostriedky, čistiace prostriedky na sklo ani organické rozpúšťadlá.

Špecifikácia komunikácie

	Prevádzkový frekvenčný rozsah	Maximálny vysielací výkon	Zisk antény
Wi-Fi	2 400 – 2 483,5 MHz	18,93 dBm	2,85 dBi
Bluetooth	2 400 – 2 483,5 MHz	9,23 dBm	2,85 dBi
RFID	13,56 MHz	/	0 dBi

Rôzne

- **Skladovanie a preprava**
  Nabíjačky by sa mali prepravovať v pôvodných obaloch. Na nabíjačku neumiestňujte žiadne iné predmety.
  Pred prepravou skladujte produkt na čistom, suchom a dobre vetranom mieste s relatívnou vlhkosťou vzduchu najviac 80 % a bez prítomnosti korozívnych plynov.
  Špecifikácie týkajúce sa okolitého prostredia pri skladovaní a preprave nesmú prekročiť špecifikácie uvedené v technických špecifikáciách.

- **Demontáž**
  Produkt smú rozoberať iba oprávnení a kvalifikovaní elektrikári.
  Pred rozobratím nabíjačky ju vypnite. Demontujte nabíjačku v opačnom poradí ako pri inštalácii.

- **Likvidácia/vyradenie**
  Produkt by mal byť likvidovaný v zberných miestach pre elektronické zariadenia. Produkt likvidujte správnym a ekologickým spôsobom v súlade s miestnymi zákonmi a predpismi.
  Elektronické zariadenia nemožno likvidovať ako domový odpad.

- **Ochrana osobných údajov**
  Pre viac informácií o ochrane osobných údajov sa prihláste do aplikácie.

- **Riešenie problémov**
  Podrobnosti o riešení problémov nájdete po naskenovaní kódu QR v časti „O tejto príručke“ a v časti „Riešenie problémov“.

Opis merača

- Ak sa používa preferovaný režim fotovoltického napájania a funkcia vyrovnávania výkonu, je potrebné nakonfigurovať merač elektrickej energie, ktorý nie je súčasťou dodávky tohto produktu. Tento dokument obsahuje iba odporúčané modely a základné informácie. Podrobnosti nájdete v príručke k meraču.
- Pri inštalácii merača sa uistite, že transformátor prúdu alebo napäťový kábel je správne nainštalovaný. V opačnom prípade môže nabíjačka nabíjať pri maximálnom výkone, čo môže spôsobiť vypnutie hlavného ističa.
- Pre všeobecné ističe sa odporúčajú ističe typu C alebo typu D. Uistite sa, že menovitý prúd hlavného ističa je väčší ako najvyšší celkový prúd všetkých záťaží.
- Pri maximálnej domácej záťaži a maximálnom výkone nabíjačky musí byť prúd menší alebo rovný 150 % menovitého prúdu hlavného ističa.
- Ak je v sieti už nainštalovaný FE merač, odporúčame nainštalovať DTSU666-FE podľa obrázku 1.
  V opačnom prípade bude ovplyvnená funkcia vyrovnávania výkonu nabíjačky.

Odporúčaný merač

Komponent	Popis	Spracoval(a)
DTSU666-FE	Trojfázový štvorvodičový merač elektrickej energie DTSU666-FE má jeden ethernetový port. Podporuje protokol Modbus-TCP. Odporúča sa, aby bol merač inštalovaný pri vstupe do domu. Verzia merača: V322 alebo novšia	Zákazník

Obrázok 1: Nabíjačka pripojená k meraču cez port FE a následne pripojená k cloudovej platforme cez Wi-Fi

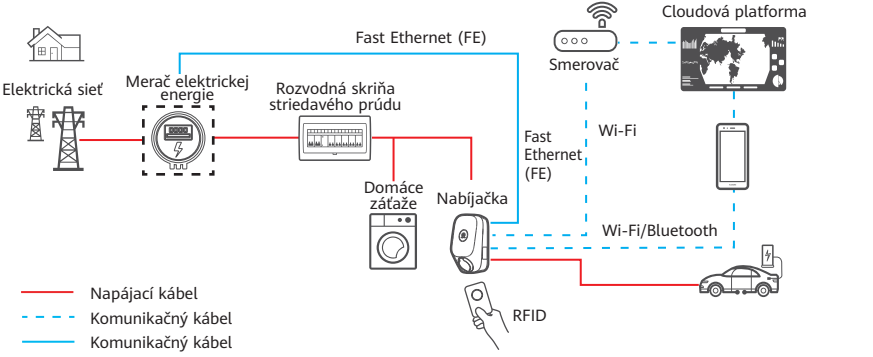

Obrázok 2: Nabíjačka pripojená k meraču cez port FE a nie je pripojená k cloudovej platforme

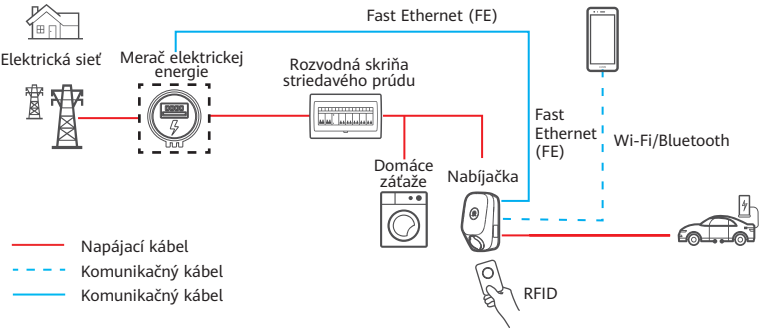

Obrázok 3: Merač priamo pripojený k smerovaču, nabíjačka pripojená k smerovaču cez port FE a potom pripojená k cloudovej platforme.

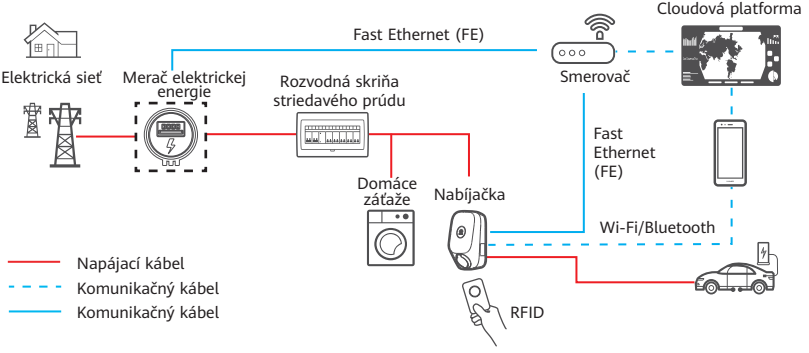

Odstraňovanie bežných porúch

Príznaky	Možná príčina	Riešenie
Indikátor nesvieti.	Predradený vstupný napájací kábel je abnormálny.	Skontrolujte predradený vstupný napájací kábel.
	Predradený istič s integrovanou nadprúdovou ochranou (RCBO) je abnormálny.	Skontrolujte predradené ističe s integrovanou nadprúdovou ochranou (RCBO). Ak je istič s integrovanou nadprúdovou ochranou (RCBO) chybný, vymeňte ho.
	Napájací kábel striedavého prúdu je abnormálny (poškodený, voľne pripojený alebo iné chyby pripojenia).	Skontrolujte kábel.
	Nabíjačka je chybná.	Kontaktujte technickú podporu.
Indikátor svieti neprerušovane červenou farbou.	Napájací kábel vstupu striedavého prúdu nabíjačky je voľný, poškodený alebo nesprávne pripojený k rozvodnej skrini.	Podľa potreby znovu pripojte kábel.
	Uzemňovacia sústava je nesprávne nastavená.	Kontaktujte inštalatéra, aby opravil uzemňovaciu sústavu.
	Zásuvka nabíjačky je chybná.	Kontaktujte technickú podporu.
	Kábel nabíjacieho konektora je poškodený alebo nefunkčný.	Vymeňte nabíjací konektor.
	Hrozí riziko zvodového prúdu.	Vypnite predradený istič s integrovanou nadprúdovou ochranou (RCBO) a o 5 sekúnd neskôr zapnite nabíjačku.
	Ďalšie príčiny	Ak porucha pretrváva aj po reštarte, kontaktujte technickú podporu.

Príznaky	Možná príčina	Riešenie
Indikátor bliká červenou farbou.	Dochádza k prepätiu na vstupe. Striedavé napätie je vyššie ako 276 V.	Skontrolujte, či je vstupné napätie v normálnom rozsahu.
	Dochádza k podpätiu na vstupe. Striedavé napätie je nižšie ako 184 V.	Skontrolujte, či je vstupné napätie v normálnom rozsahu.
	Fáza zlyháva v trojfázovom vstupe, ak napätie fázy je menšie ako 50 V. (Stav vstupu je normálny, ak napätie všetkých troch fáz je po zapnutí systému vyššie ako 60 V.)	Skontrolujte, či je trojfázové vstupné napätie v normálnom rozsahu.
	Spustila sa ochrana nabíjačky proti prehriatiu.	Uistite sa, že nabíjačka nie je zakrytá. Skontrolujte, či sa v blízkosti nabíjačky nenachádza žiadny zdroj tepla a či je okolná teplota v povolenom rozsahu.
	Nabíjací konektor je nesprávne odpojený.	Odpojte a znovu pripojte nabíjací konektor.
	Je aktivovaná nadprúdová ochrana.	Znížte nabíjací prúd vozidla alebo sa obráťte na servis vozidla.

Odstraňovanie bežných porúch

Príznaky	Možná príčina	Riešenie
Indikátor je v poriadku, ale nabíjanie sa nedá spustiť.	Karta RFID je chybná.	Skontrolujte, či je použitá správna karta RFID.
	Mobilná aplikácia nie je pripojená k nabíjačke.	Skontrolujte, či je sieť mobilného telefónu zapnutá a či je mobilný telefón správne pripojený k nabíjačke.
	Vozidlo je naštartované.	Skontrolujte, či je vozidlo odstavené.
	Nabíjací konektor nie je správne pripojený k vozidlu.	Odpojte a znovu pripojte nabíjací konektor.
	V nabíjacom konektore sa nachádzajú cudzie predmety.	Skontrolujte nabíjací konektor. Ak sa tam nachádzajú cudzie predmety, odstráňte ich. Ak sa cudzie predmety nedajú odstrániť, vymeňte nabíjací konektor.
	Nabíjací konektor je abnormálny.	Vymeňte nabíjací konektor.
	Stav nabíjačky je abnormálny.	Vypnite predradený istič s integrovanou nadprúdovou ochranou (RCBO) a o 5 sekúnd neskôr zapnite nabíjačku.
	Nabíjačka je chybná.	Kontaktujte technickú podporu.
Aplikácia sa nedokáže pripojiť k nabíjačke cez Wi-Fi.	K rušeniu signálu dochádza v dôsledku pripojenia príliš veľkého počtu zariadení k smerovaču.	Vypnite smerovač, počkajte, kým sa aplikácia úspešne pripojí k nabíjačke cez Wi-Fi, a potom smerovač zapnite.

Často kladené otázky

Ak indikátor nabíjačky svieti neprerušovane červenou farbou a v aplikácii sa zobrazí alarm „Porucha obvodu detekcie zvodového prúdu“ alebo „Zvodový prúd“, vykonajte nasledujúce kroky, aby ste zistili príčinu zvodového prúdu:

Pripravte si kliešťový merač striedavého prúdu alebo striedavého/jednosmerného prúdu s vnútorným priemerom minimálne 20 mm, minimálnym rozlíšením 0,01 mA a meracím rozsahom minimálne 40 mA.

1. Odpojte nabíjací konektor od nabíjačky a nechajte nabíjačku v pohotovostnom režime.
2. Spustite kliešťový merač a nastavte ho do režimu striedavého prúdu s mernou jednotkou mA.
3. Upevnite merač okolo vstupného ochranného uzemňovacieho kábla nabíjačky.
4. Nastavte kliešťový merač do režimu maximálneho merania a zmerajte maximálny zvodový prúd I_A na vstupnom ochrannom uzemňovacom kábli nabíjačky.
   - I_A > 2 mA: Nabíjačka je chybná. Kontaktujte technickú podporu.
   - I_A ≤ 2 mA: Prejdite na krok 5.

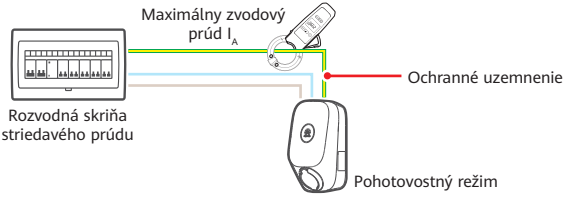

5. Pripojte nabíjací konektor k nabíjačke a začnite nabíjanie. Pomocou rovnakej metódy zmerajte maximálny zvodový prúd nadradeného ochranného uzemňovacieho kábla I_B.
   - 2 mA ≤ I_B ≤ 15 mA: Nabíjačka je chybná. Kontaktujte technickú podporu.
   - I_B > 15 mA: Nabíjačka je v poriadku. Na lokalizáciu miesta zvodu vykonajte nasledujúce kroky:

   (1) Skontrolujte napájací kábel na strane striedavého prúdu a uistite sa, že je kábel správne uzemnený.
   (2) Spúšťajte alebo vypínajte motorové záťaže, ako sú klimatizačné zariadenia, práčky a vodné čerpadlá. Skontrolujte, či prevádzka nespôsobuje zvodový prúd. Ak áno, správne uzemnite záťaže.
   (3) Skontrolujte, či nie je poškodený izolačný plášť kábla nabíjacieho konektora. Ak áno, vymeňte kábel.
   (4) Použite iné vozidlo a opäť vykonajte test zvodového prúdu. Ak potrebujete ďalej lokalizovať abnormálny zvodový prúd na vozidle, kontaktujte servis vozidla.

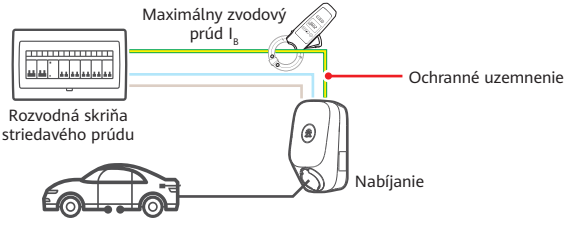

Zákaznícka podpora

Ak máte akékoľvek otázky týkajúce sa tohto produktu, kontaktujte nás.

https://digitalpower.huawei.com

Cesta: About Us > Contact Us > Service Hotlines

Tento produkt sa nesmie predávať vo Veľkej Británii a vo Francúzsku.

Copyright © Huawei Digital Power Technologies Co., Ltd. 2026. Všetky práva vyhradené.

Huawei Digital Power Technologies Co., Ltd
Adresa: Huawei Digital Power Antuoshan Headquarters, Futian, Shenzhen, Čínska ľudová republika
PSČ: 518043
Webová stránka: solar.huawei.com

v 8.0